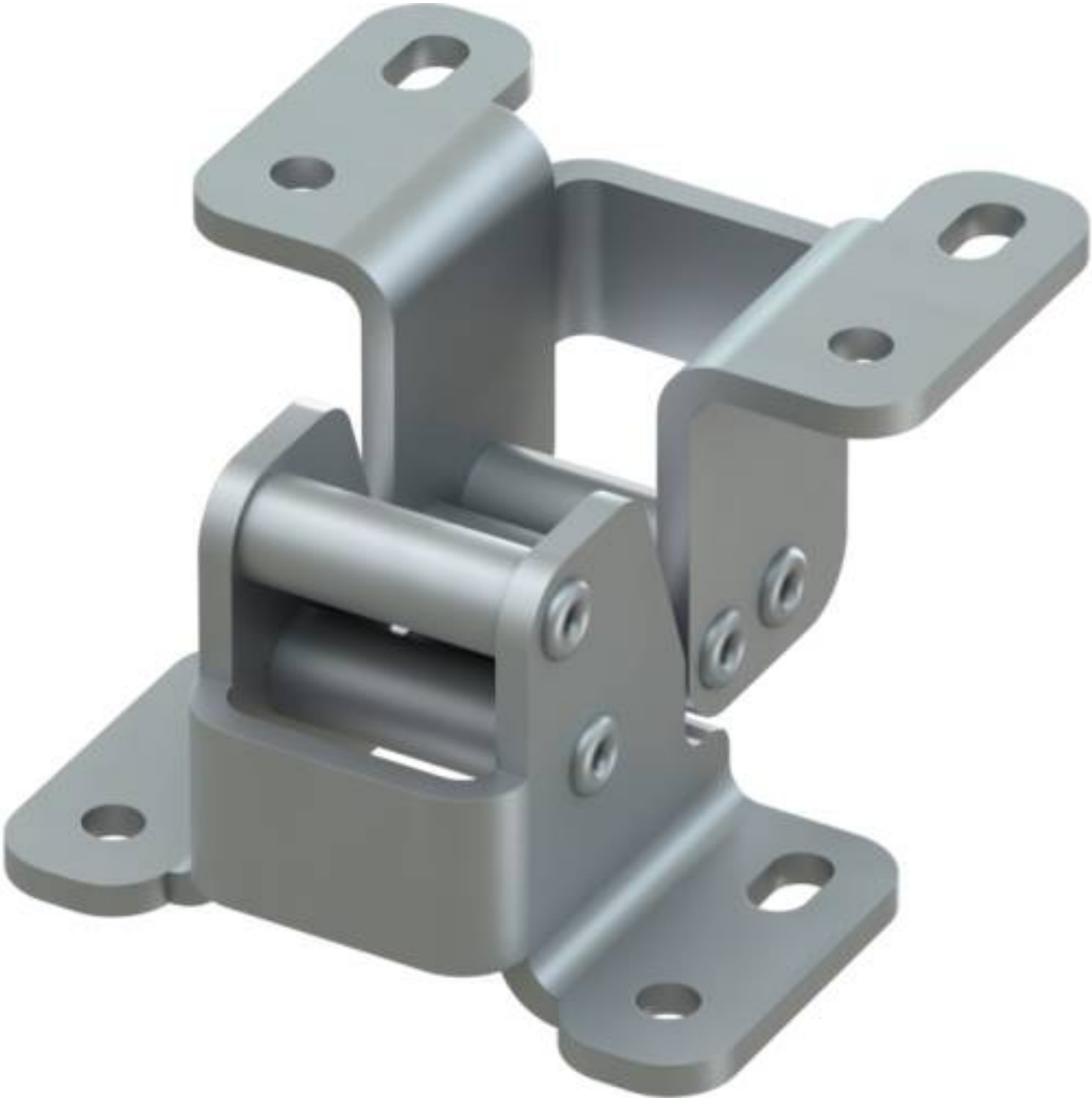

CERNIERE A SCOMPARSA - PORTE ADIACENTI

70-1-3665

Cerniere a scomparsa per applicazione lamiera. Permette l'apertura di un'anta montata su superficie evitando la collisione con l'anta adiacente. Perni e maglie in acciaio inossidabile. Caratteristiche di montaggio: - Per porte montate in superficie all'esterno dell'area di tenuta. - Opzioni LH o Rh. - Per applicazioni orizzontali o verticali.

A	44 mm
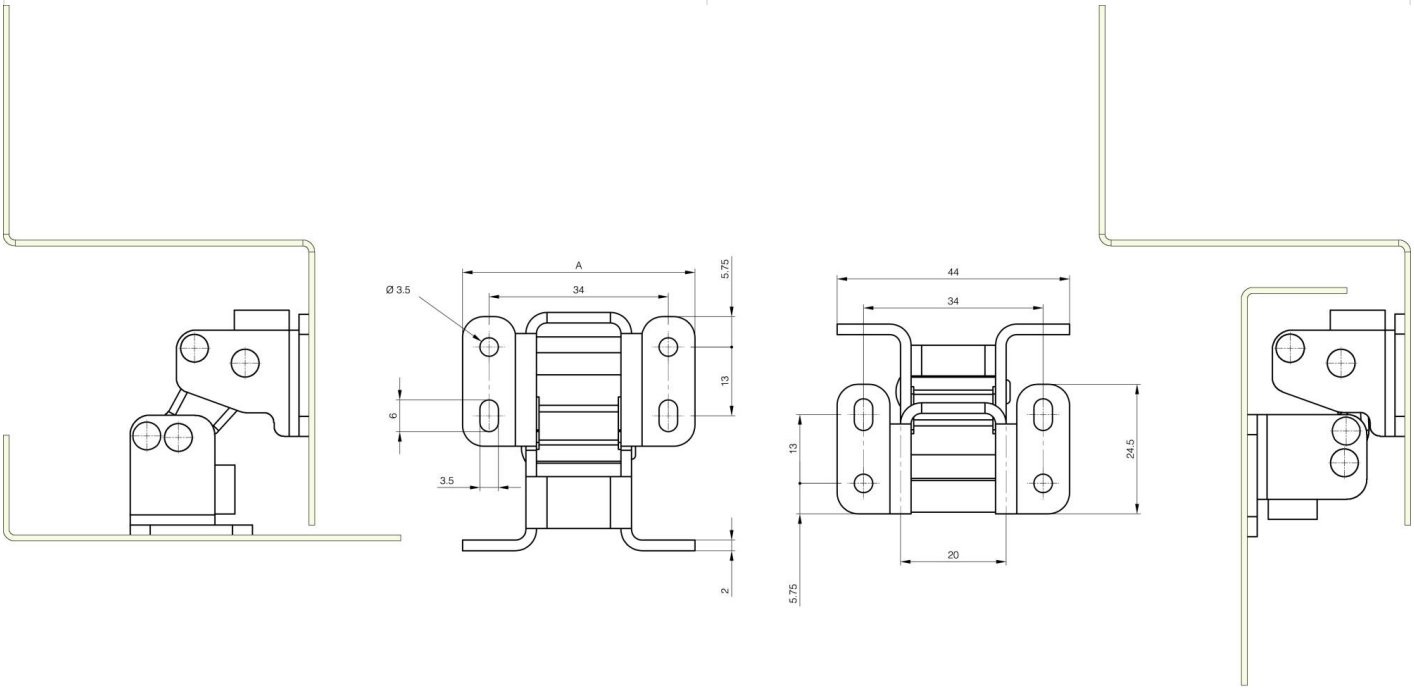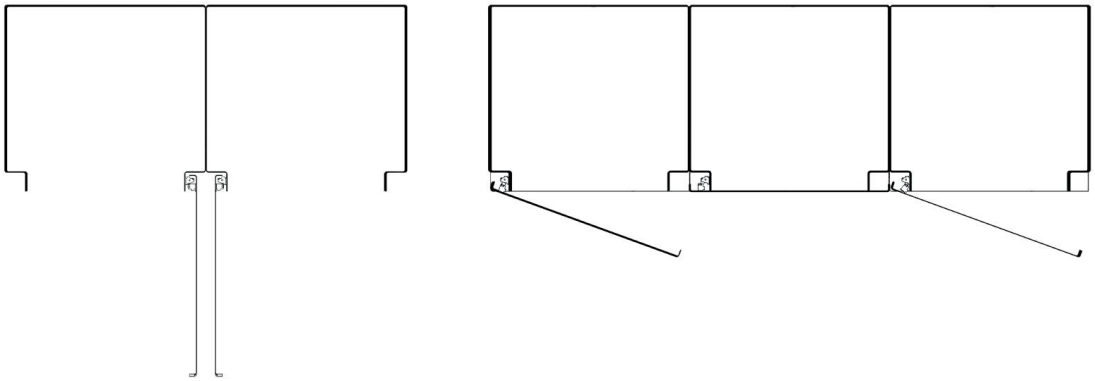
Materiale	acciaio inossidabile
Peso (g)	70 g
B	45,1 mm