CERNIERA A 2 ASSI - T TURN®

22-1-3562

Il sistema di articolazione invisibile a 2 assi (T-turn®) consente l'apertura e la chiusura lungo due assi. Deve essere composto da: - (x1) Cerniere angolari a scomparsa (62-1-3759) - (x2) Cerniere a scomparsa scomponibili (62-1-3760) - (x2) Camme (22-1-3562) -(x2) Quarto giro (a scelta del cliente) La camma è stata sviluppata appositamente per questa applicazione. È compatibile con un quarto di giro di lunghezza 18 mm sotto la flangia e una squadra di allenamento di 8x8 mm per 4 mm di lunghezza. Il fissaggio verrà effettuato con una vite M6. Prevedere uno spazio minimo di 4,5 mm tra il telaio e l'apertura. Se necessario, consultateci per ulteriori informazioni e adattamenti.
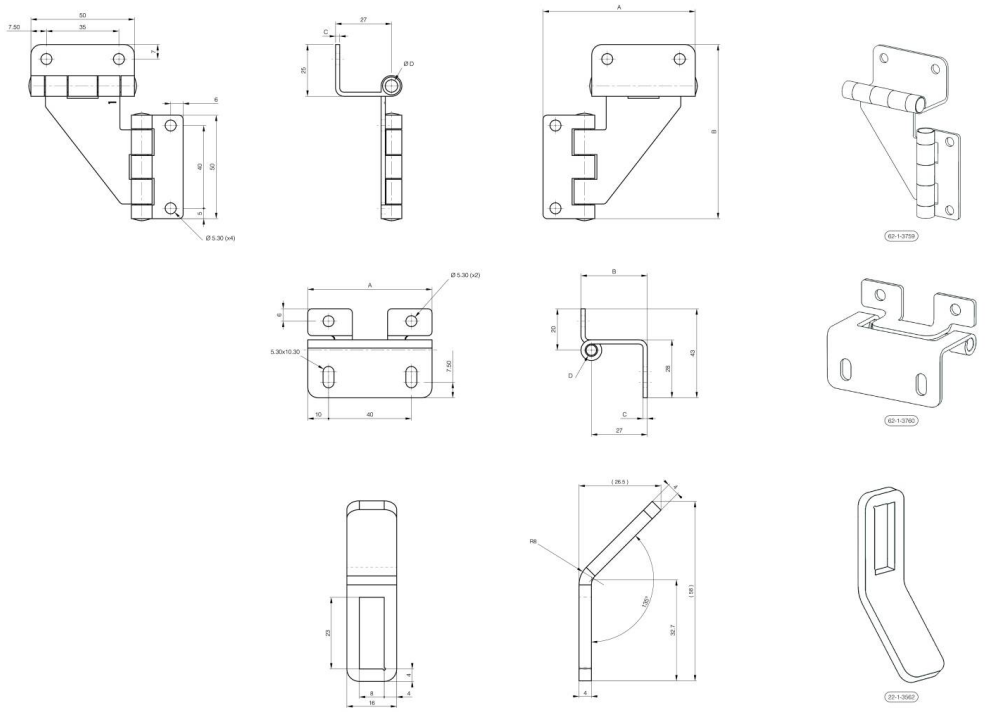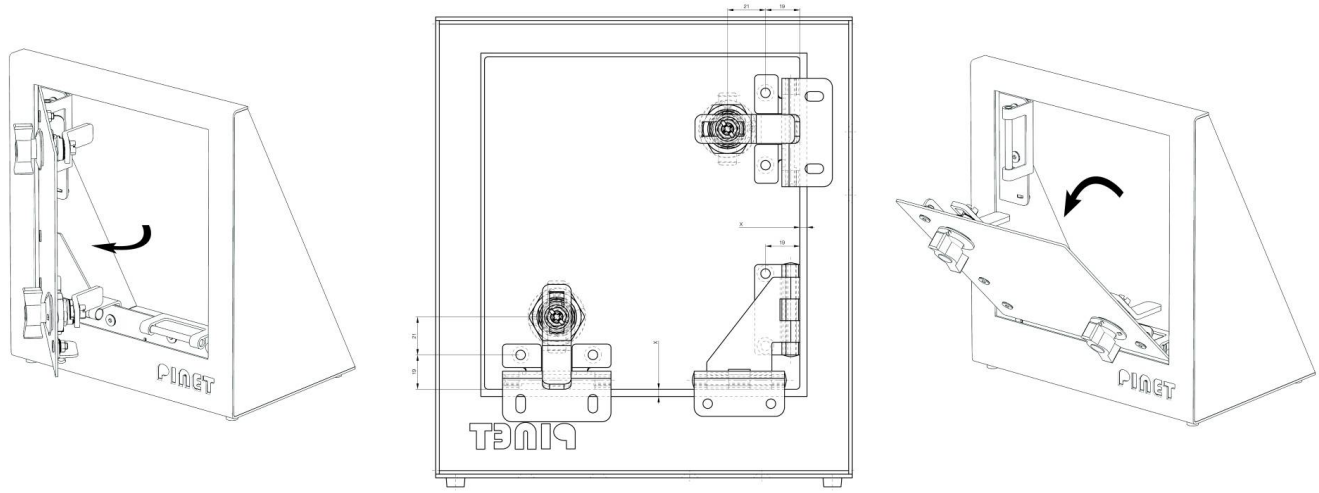
A	0 mm
Materiale	acciaio inossidabile
Peso (g)	30 g
B	0 mm