CERNIERE CONTINUE CON MOLLA IN CHIUSURA

71-1-3927

Angolo di apertura 270°. Altre lunghezze disponibili su richiesta. Su richiesta sono disponibili anche requisiti specifici di foratura. Forza della molla di chiusura: M(0°): 0,65 Nm / M(90°): 2,34 Nm / M(180°): 4N.m
Molla in acciaio inossidabile

A	1995 mm
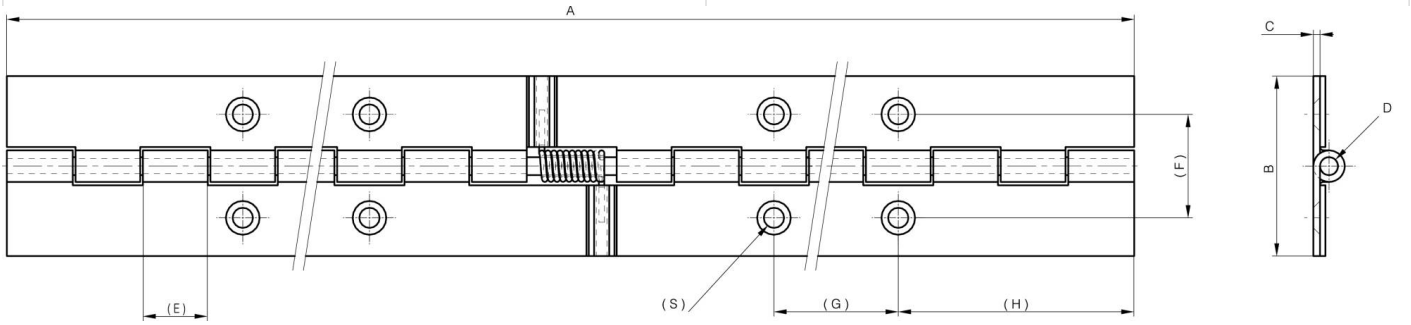
Materiale	acciaio inossidabile 304
Peso (g)	2080 g
B	50 mm
C	2 mm
S (diamètre trou)	4,5 mm
D	4
F	28 mm
G	90 mm
H	52,5 mm
Finitura	naturale
Materiale del mandrino	acciaio inossidabile