CERNIERE A SCOMPARSA CON PERNO A SCOMPARSA

62-1-9000

Cerniera nascosta a sgancio rapido per la rimozione della porta senza attrezzi con perno fisso a scomparsa.

A	126 mm
Materiale	acciaio inossidabile 304
Peso (g)	95 g
B	17.5 mm
E	3 mm
Finitura	naturale

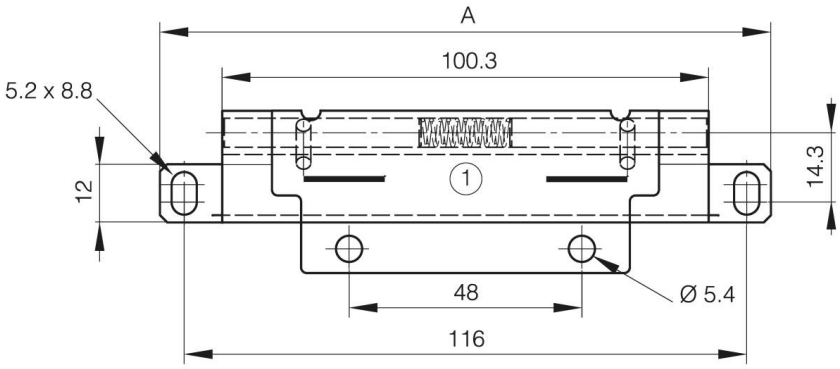

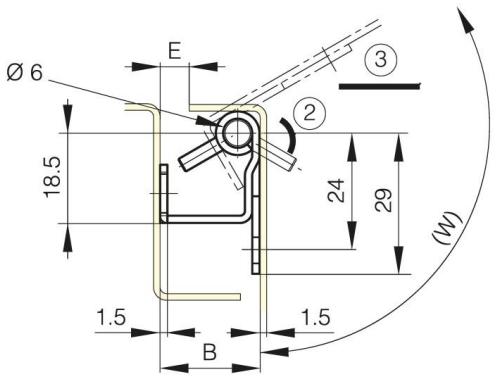

W (angle rotation)	122° Degré