ROSACE AVEC BUTEE

87-7-3533

Peso (g)	19 g

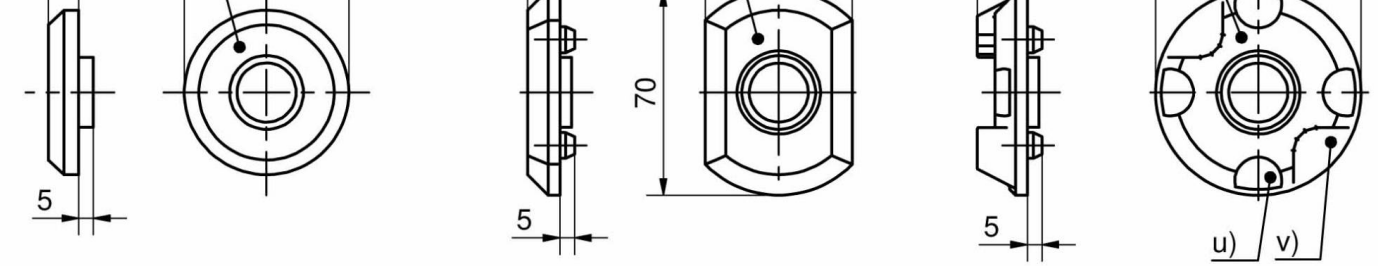
5
5
70
5
u)
v)

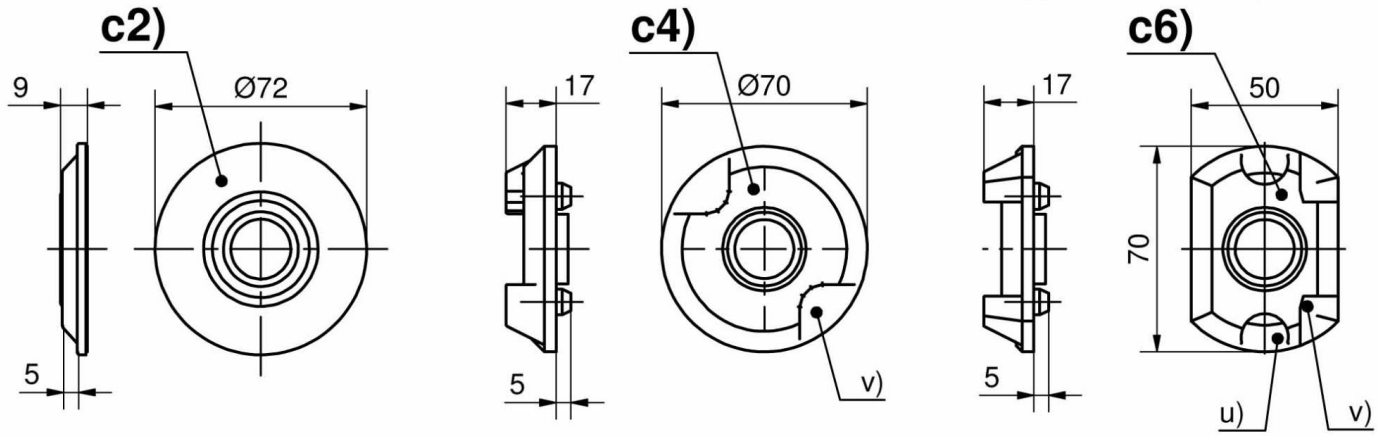
c2)
9
Ø72
5
c4)
17
Ø70
5
v)
c6)
17
50
70
5
u)
v)

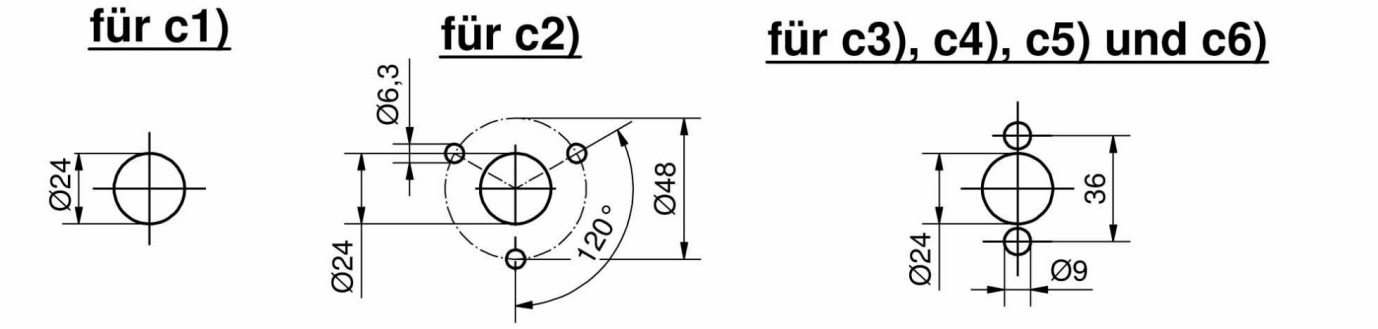
für c1)
Ø24
für c2)
Ø6,3
Ø48
120°
Ø24
für c3), c4), c5) und c6)
36
Ø24
Ø9