CATITACCIO IN ALLUMINIO

16-1-4311

Corpo: alluminio anodizzato trasparitte.
Asta e manico: alluminio grezzo.
Lunghezza asta chiusa: 15 mm.
Nessun riscontro incluso (codice articolo 16-1-4323).

A	60 mm
Materiale	6060 T5 alluminio
Peso (g)	65 g
B	36.5 mm
C	34 mm
Finitura	anodizzato chiaro

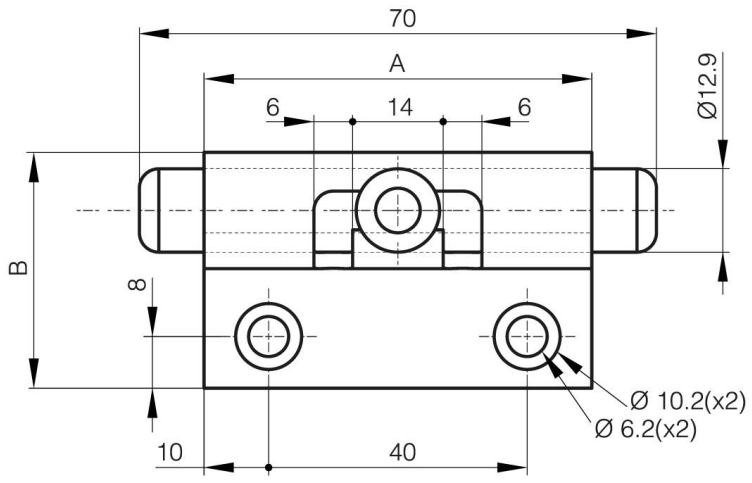
70
A
6
14
6
Ø12.9
B
8
10
40
Ø 10.2(x2)
Ø 6.2(x2)

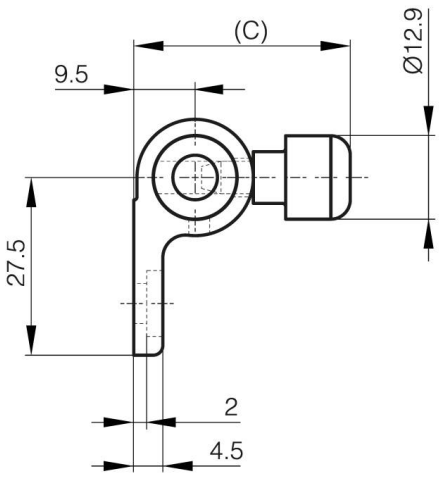
(C)
9.5
Ø12.9
27.5
2
4.5