CERNIERE A SCOMPARSA CON MOLLA - APERTURA 95°

71-1-3867

Cerniere a scomparsa con 2 posizioni:
- Posizione di chiusura: la porta rimane aperta con un angolo di 10°.
- Posizione di apertura: la porta si apre fino a 95°.

La porta si chiude grazie all'azione della molla e la porta rimane leggermente aperta.
Applicazioni per cassetta dei pacchi:
- La porta si apre automaticamente dopo l'immissione del codice.
- La porta non rimane in posizione aperta.

A	51 mm
Materiale	acciaio inossidabile 304
Peso (g)	200 g
B	75 mm
C	3 mm
D	6
Finitura	naturale

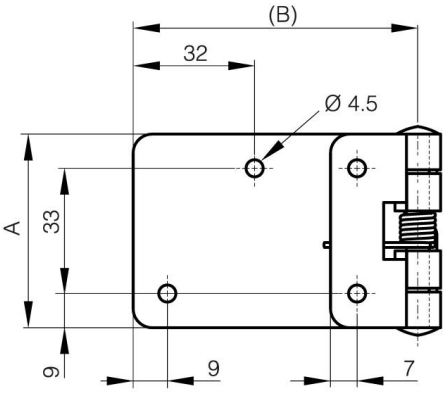
(B)
32
Ø 4.5
A
33
9
9
7

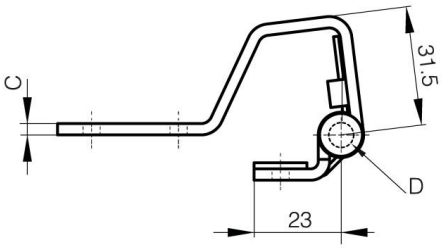
C
31.5
D
23

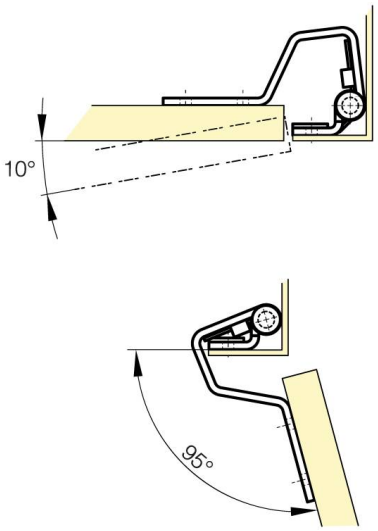
10°
95°