PINET®

CERNIERE SFILABILI IN PROFILO DI ALLUMINIO CON PERNO IN ACCIAIO INOSSIDABILE

12-1-4283

Perno in acciaio inossidabile.
Fornito con tappi in polimero.

A	102 mm
Nota	tipo 1
Materiale	6060 T5 alluminio
Peso (g)	50 g
B	45.9 mm
C	2.5 mm
E	50 mm
D	6.1
Finitura	anodizzato chiaro

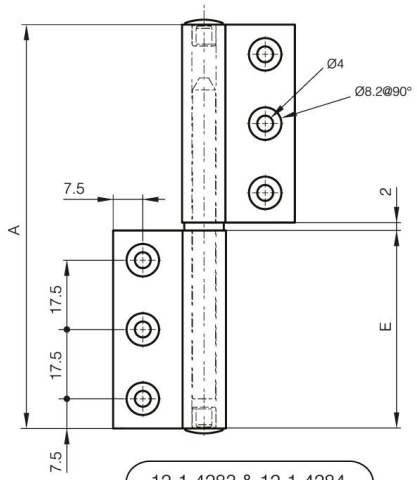

12-1-4283 & 12-1-4284

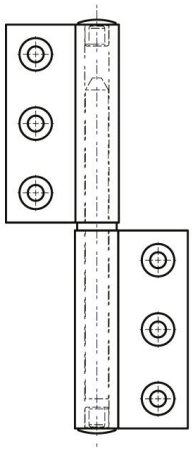
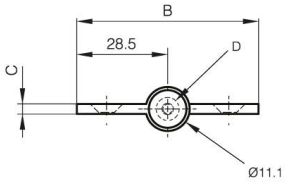
12-1-4286 & 12-1-4287