SERRATURA A LEVA

16-7-4063

Serratura a cilindro a un quarto di giro per porte di spessore massimo 40 mm.
Fornito con 2 chiavi uguali.
Non consegnato.
Camma da ordinare separatamitte.

Materiale	pressofuso di zinco
Peso (g)	138 g
H	56.5 mm
Finitura	cromato

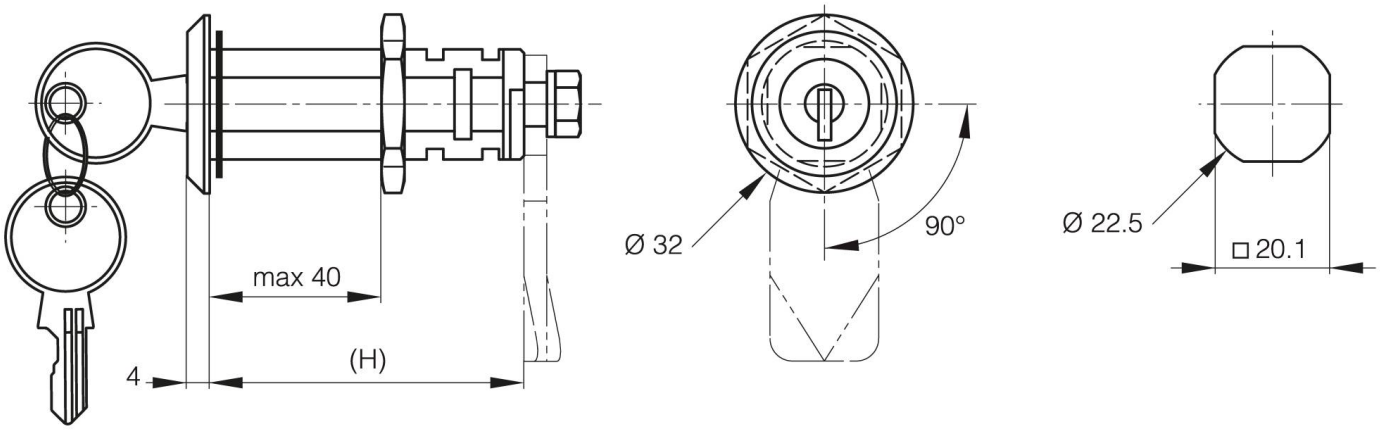
max 40
4
(H)
Ø 32
90°
Ø 22.5
□ 20.1