CORPS 18 INOX 316L DROIT + ECROU DE TERRE

81-7-1135

Poids (g)	39 g

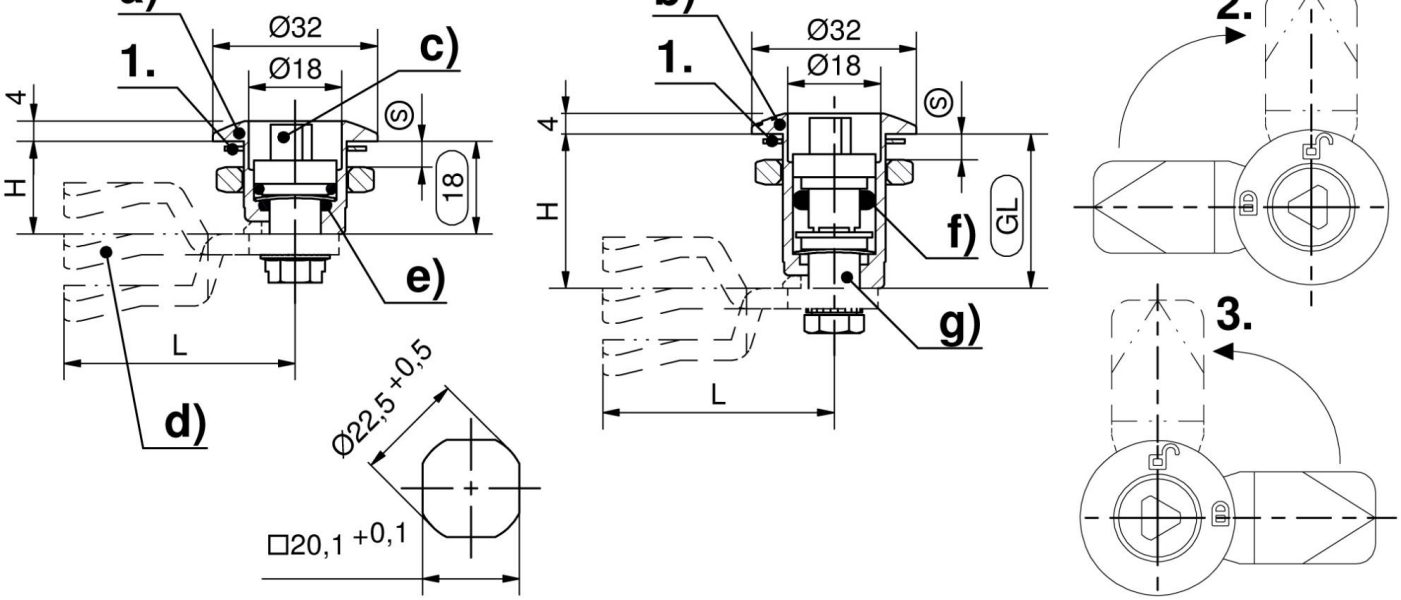
1.
b)
Ø32
Ø18
c)
4
H
S
18
e)
L
d)
Ø22,5 +0,5
□20,1 +0,1
1.
b)
Ø32
Ø18
4
H
S
GL
f)
g)
L
2.
3.