CHARNIERE INVIS A SOUDER AVEC GAGE + CIRCLIPS

85-7-1079

Poids (g)	52 g

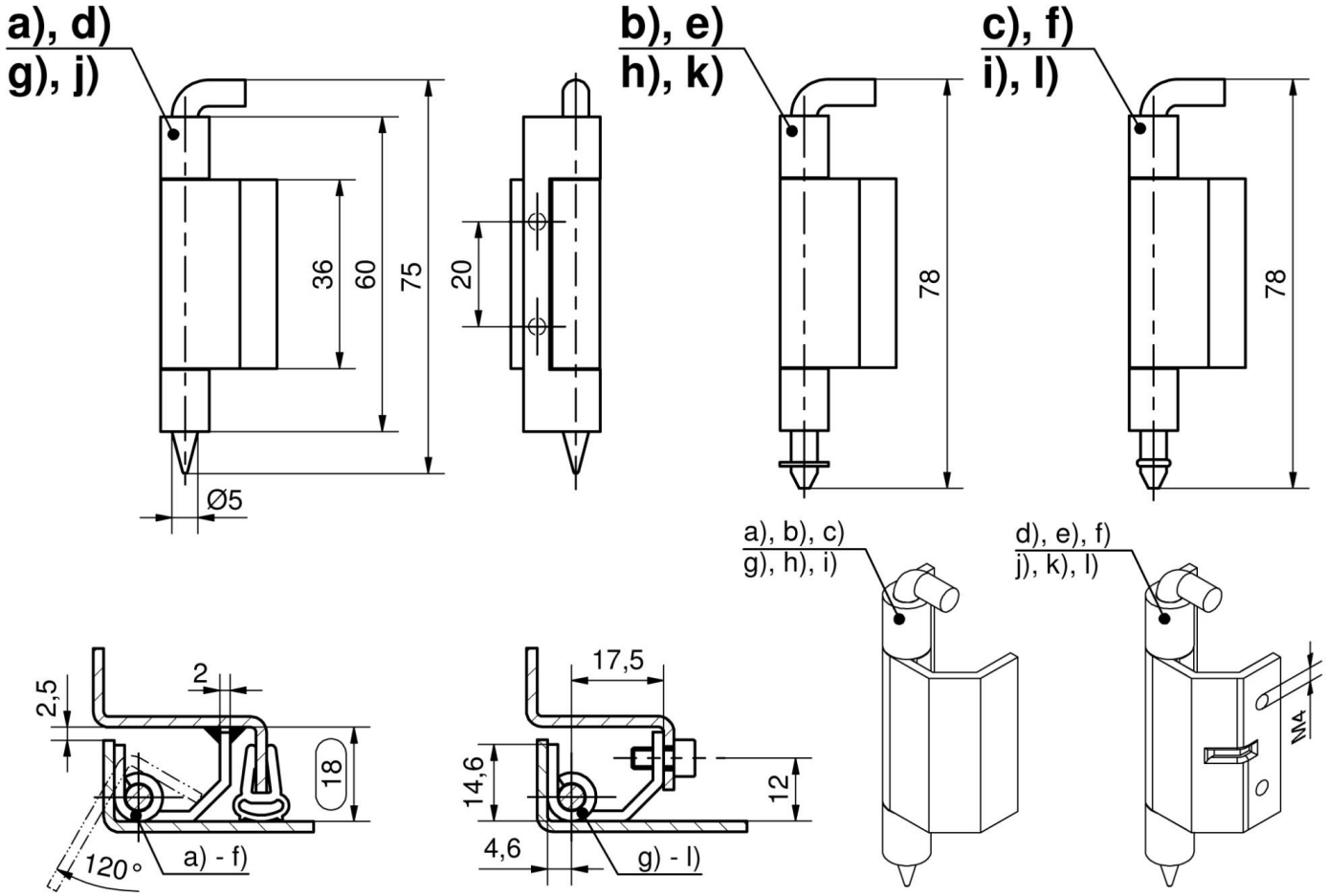
a), d)
g), j)
b), e)
h), k)
c), f)
i), l)
36
60
75
20
78
78
Ø5
a), b), c)
g), h), i)
d), e), f)
j), k), l)
2,5
2
18
120°
a) - f)
17,5
14,6
12
4,6
g) - l)
M4