ADAPTATEUR POUR CAME 3 PT INOX

81-7-3627

Poids (g)	20 g

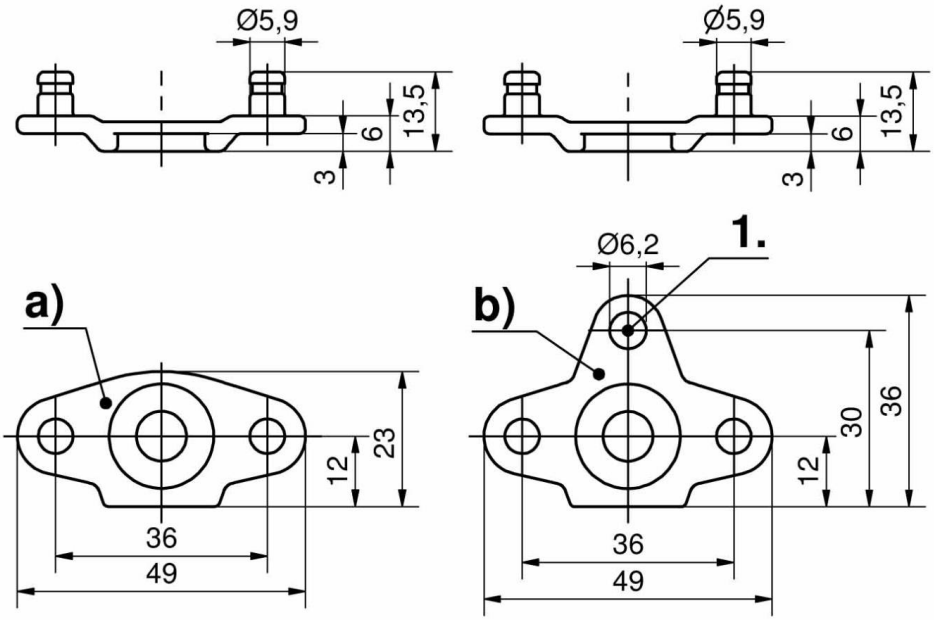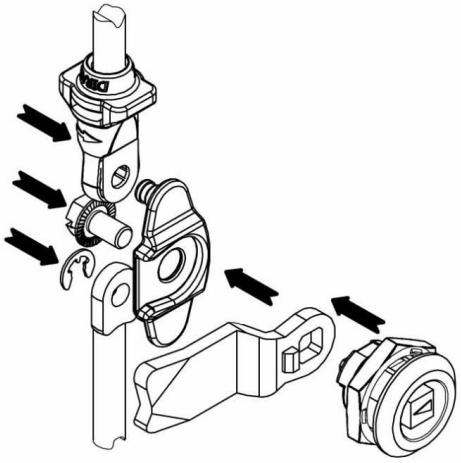
Ø5,9
13,5
6
3
Ø5,9
13,5
6
3
a)
23
12
36
49
Ø6,2
1.
b)
36
30
12
36
49