POIGNEE L M10 AVEC TROUS FIXATION

87-7-3409

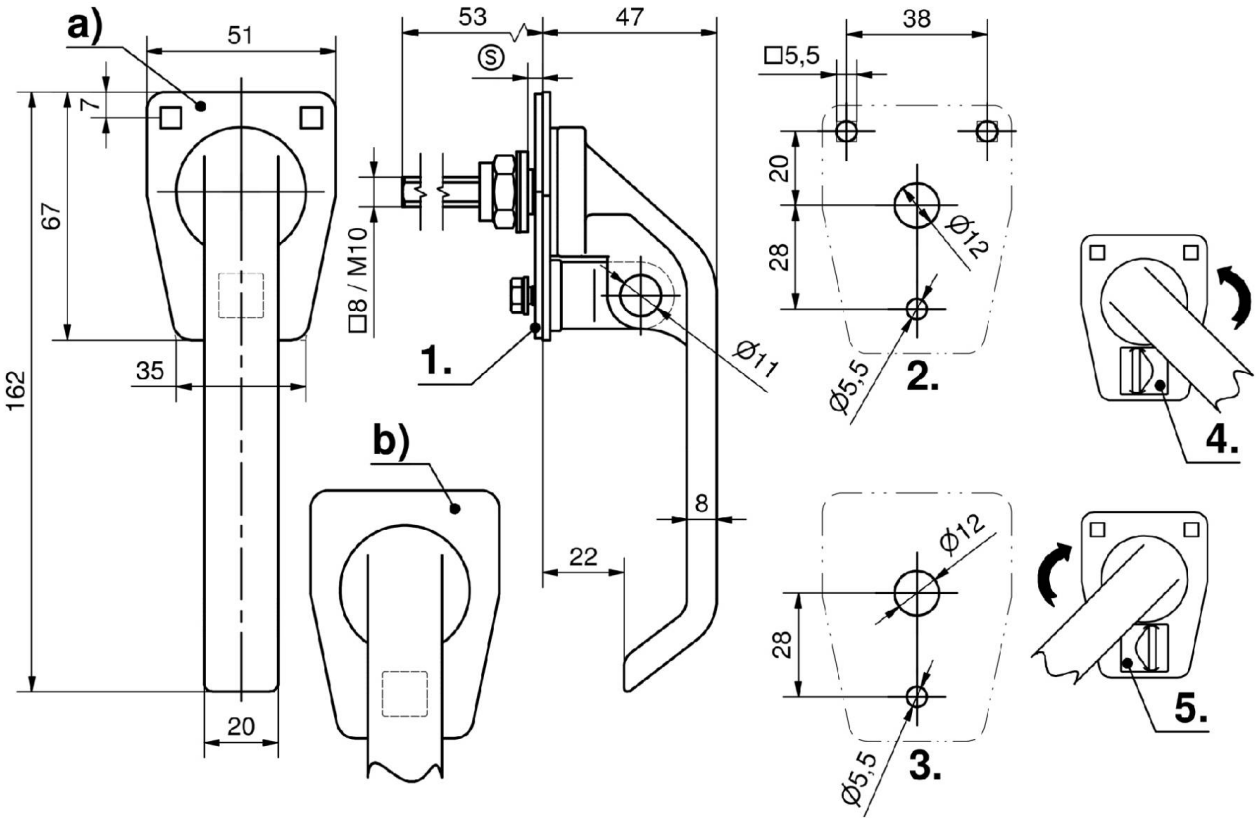
a)
51
7
67
162
35
20
53
47
S
□8 / M10
1.
Ø11
8
22
b)
38
□5,5
20
28
Ø12
Ø5,5
2.
Ø12
28
Ø5,5
3.
4.
5.