CLE POUR TRIANGLE DE 6.5 CNOM

81-7-4106

Poids (g)	48,5 g

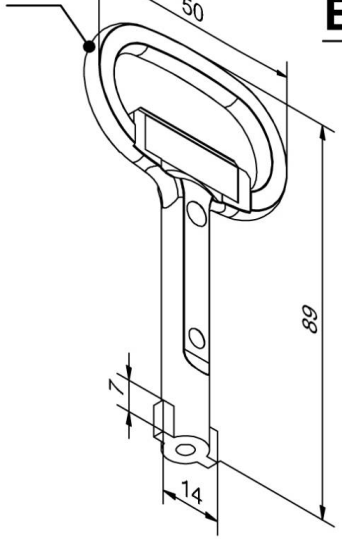
50
89
7
14

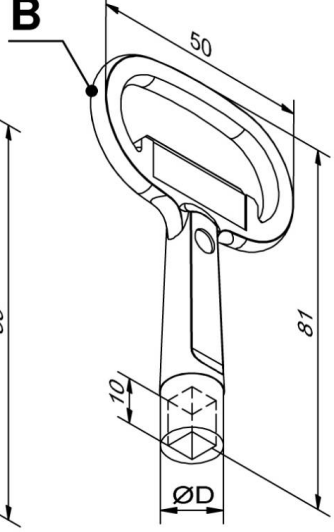
B
50
81
10
ØD

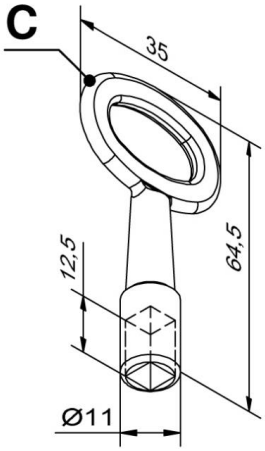
C
35
64,5
12,5
Ø11

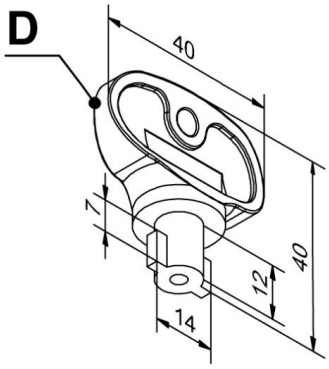
D
40
40
7
12
14

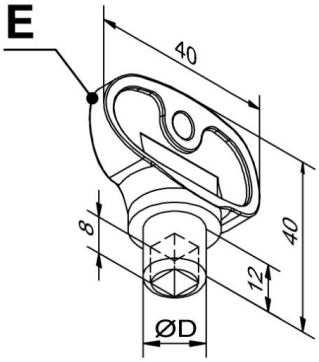
E
40
40
8
12
ØD

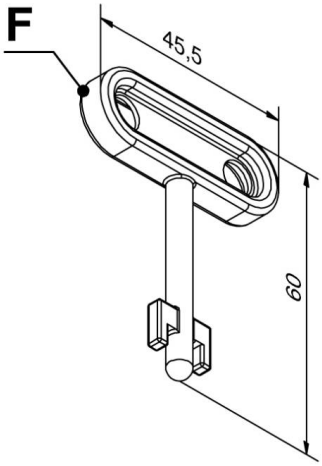
F
45,5
60

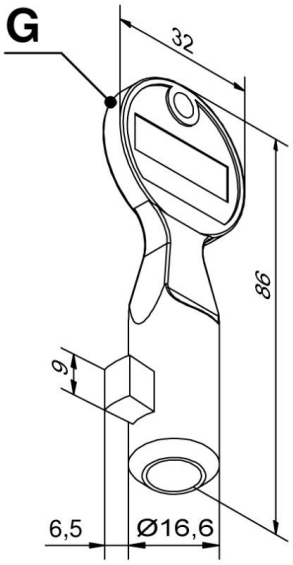
G
32
86
9
6,5
Ø16,6