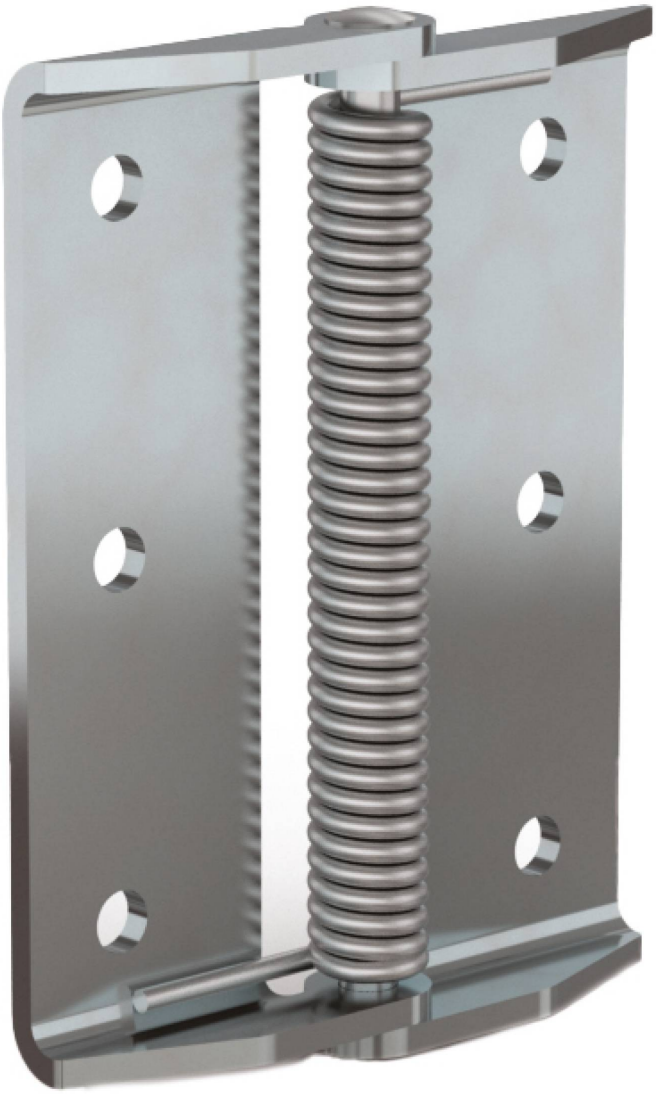

CHARNIÈRE À RESSORT 2,2 N.M

71-1-3851

Couple du ressort ouvrant :
M(0°) : 2,2 N.m / M(90°) : 1,7 N.m / M(180°) : 1,2 N.m

Broche en inox 304. Ressort en acier Bezinal.

A (longueur)	105 mm
Matière	acier
Poids (g)	239 g
B (largeur)	80 mm
C (épaisseur)	3 mm
D (diamètre broche ou fil)	6
Finition	zingué

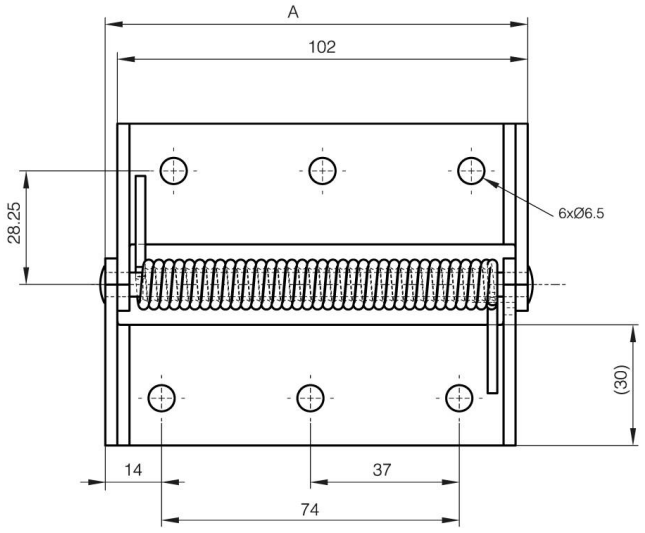
A
102
28.25
6xØ6.5
(30)
14
37
74

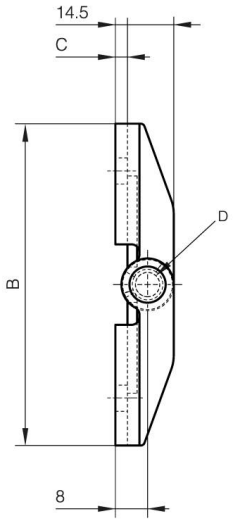
14.5
C
D
B
8