# GRENOUILLÈRES ROTATIVES CADENASSABLES

## 16-1-9016

Livrées avec gâche.

| | |
|---|---|
| A (longueur) | 64 mm |
| Note | avec gâche |
| Matière | acier |
| Poids (g) | 60 g |
| B (largeur) | 38 mm |
| C (épaisseur) | 24 mm |
| Finition | zingué |

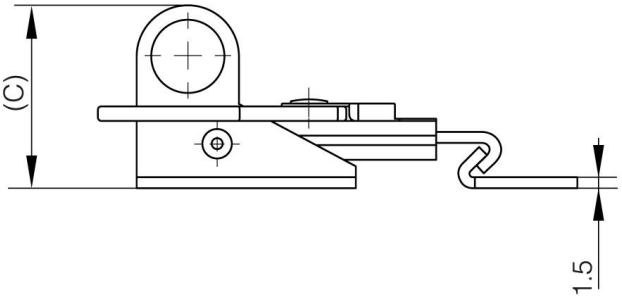
(C)
1.5

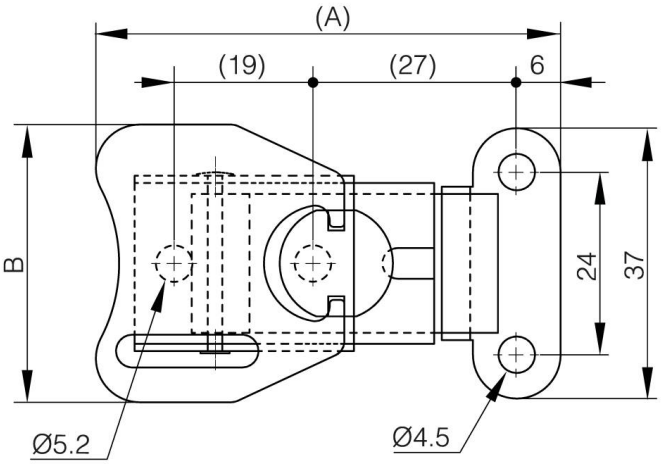
(A)
(19)
(27)
6
B
24
37
Ø5.2
Ø4.5