CHARNIÈRES EN ZAMAK 30 MM

72-1-9007

Broche en acier nickelé.

A (longueur)	30 mm
Matière	zamak
Poids (g)	42 g
B (largeur)	22 mm
C (épaisseur)	13 mm
E (Charnon ou épaisseur)	9 mm
D (diamètre broche ou fil)	5
Finition	noir

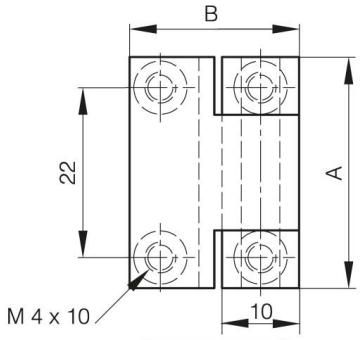

72-1-9007

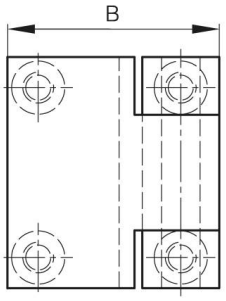

72-1-9006

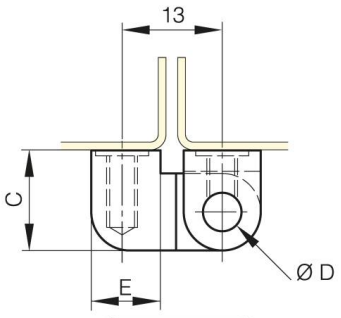

72-1-9007

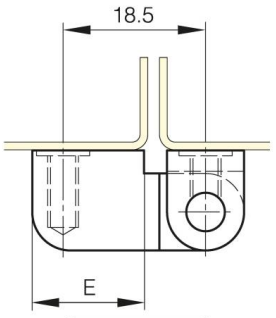

72-1-9006