CHARNIÈRES INVISIBLES BROCHE RÉTRACTABLE

62-1-9002

Charnière invisible à démontage rapide et axe imperdable.

A (longueur)	126 mm
Matière	inox 304
Poids (g)	105 g
B (largeur)	23.9 mm
E (Charnon ou épaisseur)	4.5 mm
Finition	brut

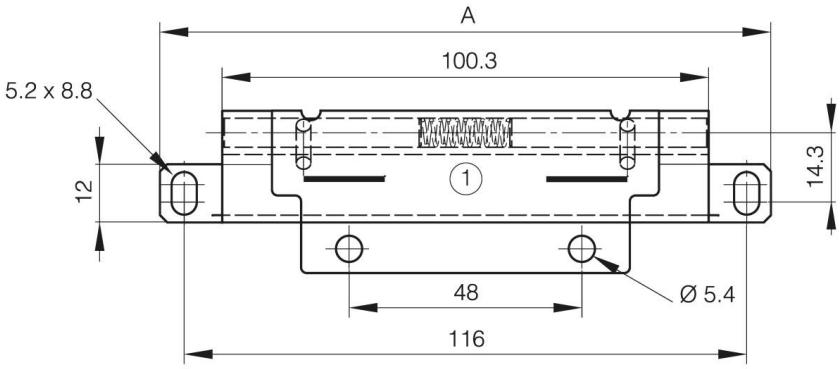

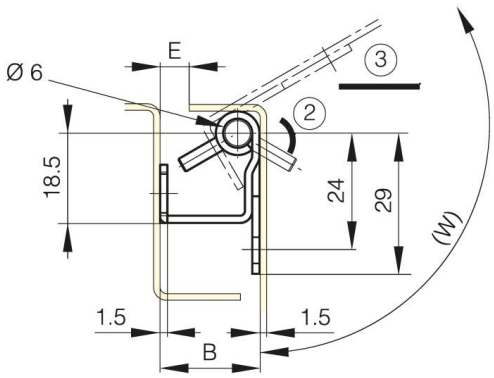

W (angle rotation)	112° Degré