VERROU AVEC BLOCAGE ET RESSORT DE RAPPEL B

16-1-9007

Blocage en position ouverte. Gamme lourde.

A (longueur)	132 mm
Matière	acier
Poids (g)	175 g
B (largeur)	50 mm
Finition	zingué

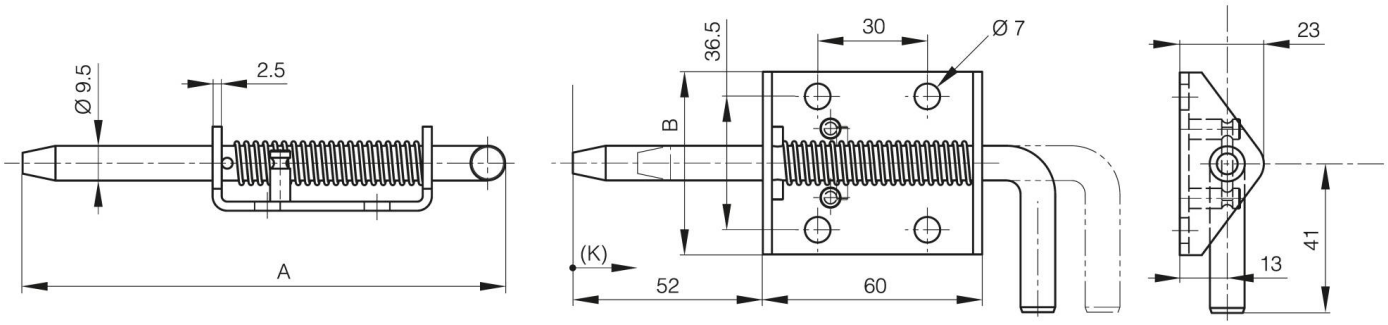

K	17 mm