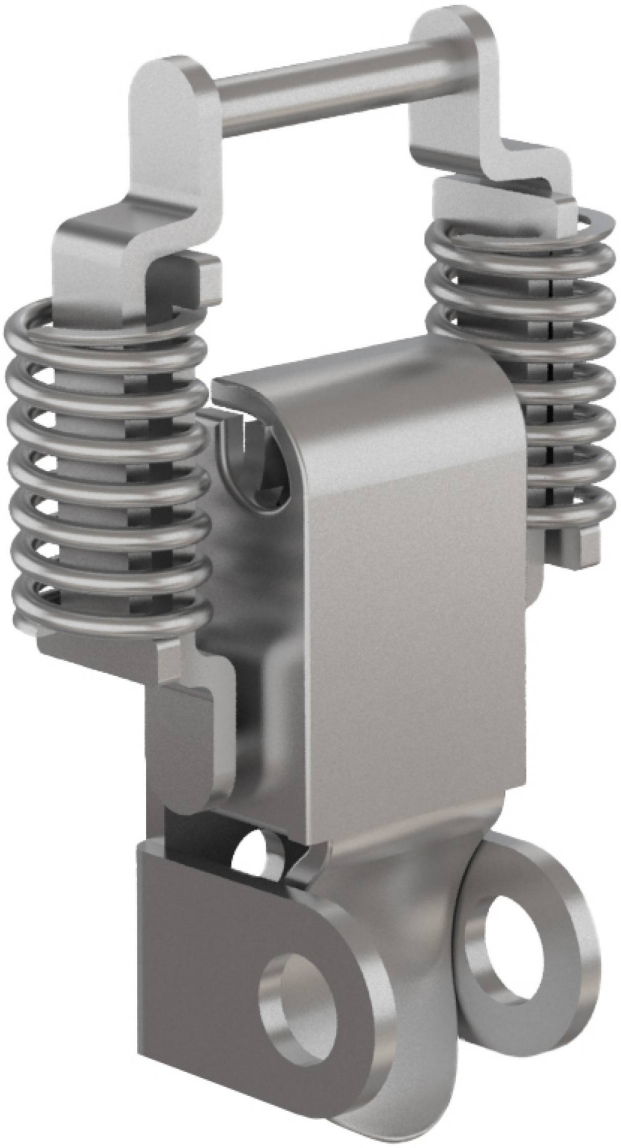

GRENOUILLÈRES CADENASSABLES À RESSORT 52 MM

16-7-3760

Cote A = 52 mm sans tension. Course de 3 mm sous tension.
Ces grenouillères s'utilisent avec les gâches références 16-7-3739, 16-7-3741 et 16-7-3742.

A (longueur)	55.5 mm
Matière	inox 304
Poids (g)	32 g
B (largeur)	34.5 mm
C (épaisseur)	12 mm
Finition	brut

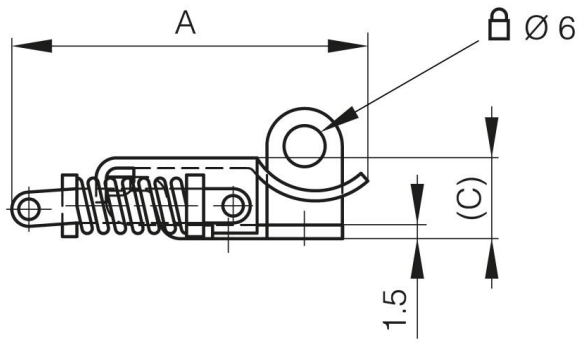
A
Ø 6
(C)
1.5

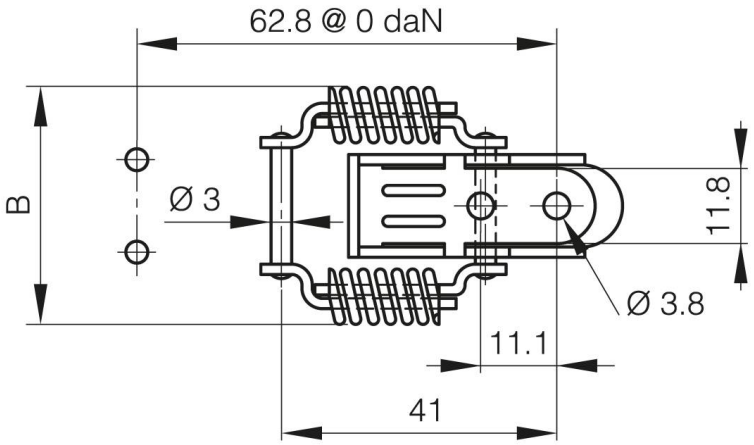
62.8 @ 0 daN
B
Ø 3
11.8
Ø 3.8
11.1
41