# PETITE CHARNIÈRE DÉBROCHABLE AVEC 2 AILES CAMBRÉES 38 X 18.5 MM

## 63-1-3300

Broche amovible en inox 304.

| | |
|---|---|
| A (longueur) | 38 mm |
| Matière | laiton |
| Poids (g) | 36 g |
| B (largeur) | 15 mm |
| C (épaisseur) | 1.5 mm |
| S (diamètre trou) | 4 mm |
| E (Charnon ou épaisseur) | 14 mm |
| D (diamètre broche ou fil) | 3 |
| Finition | chromé |

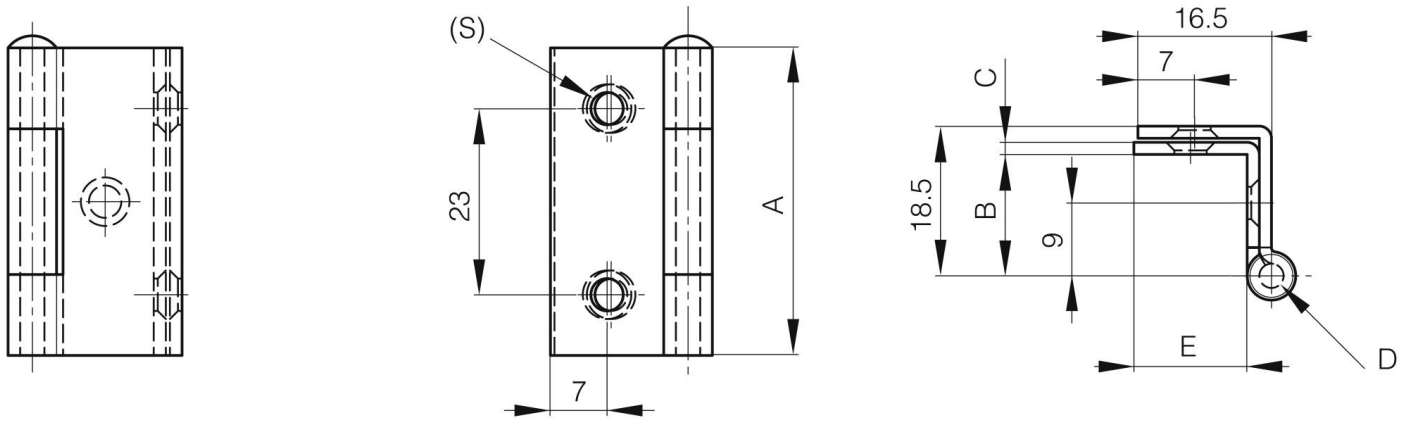
(S)
23
A
7
16.5
7
C
18.5
B
9
E
D