POIGNÉE À ENCASTRER À VISSER 150 X 105 MM

19-7-3606

Une lame ressort permet de maintenir la poignée ouverte ou fermée.
Charge : 100 kg par paire.
Ouverture à 90°.
Attention : livrée en pièces détachées.
Découpe rectangulaire du panneau : 83 x 127.

A (longueur)	150 mm
Matière	acier
Poids (g)	450 g
B (largeur)	105 mm
Finition	zingué

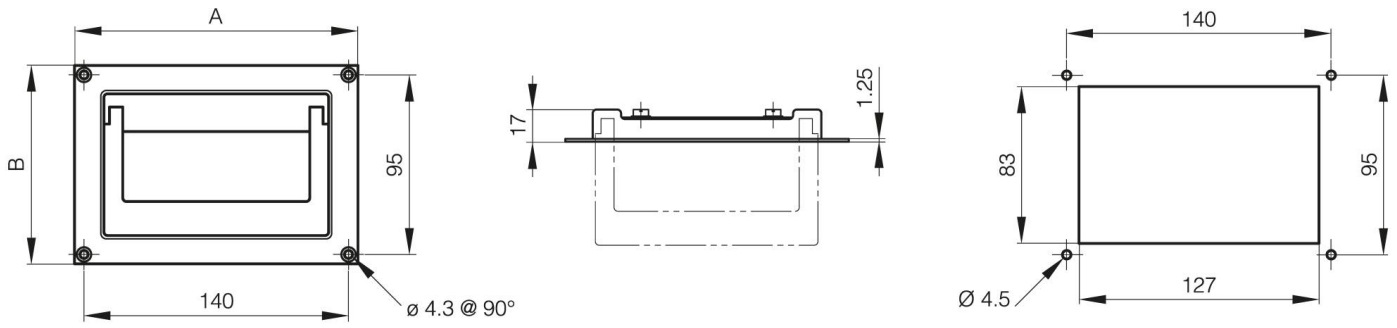
A
B
95
140
ø 4.3 @ 90°
17
1.25
140
83
95
127
Ø 4.5