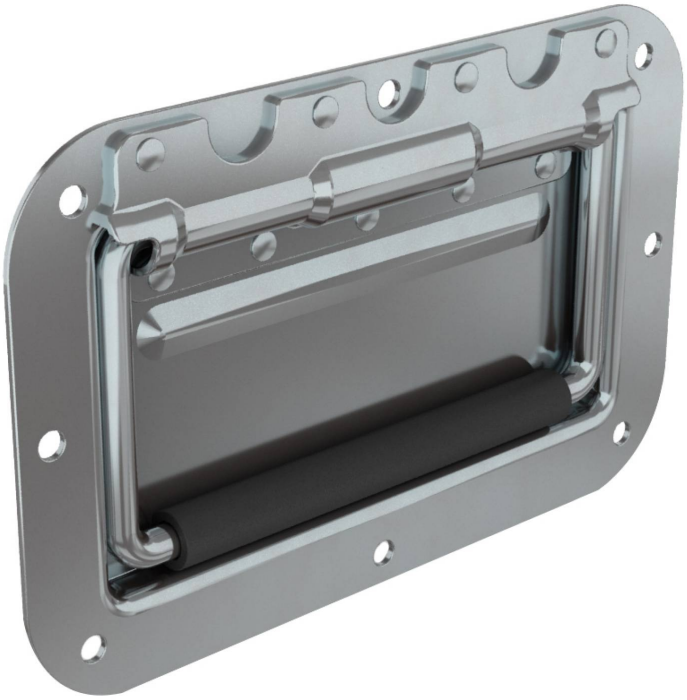

POIGNÉES ABATTANTES À RESSORT ENCASTRÉES 155.5 MM - CHARGE 57 KG

19-7-3751

Charge maxi : 57 kg.
Ouverture à 90°.
Découpe rectangulaire du panneau : 78.7 x 132.

A (longueur)	152.4 mm
Matière	acier
Poids (g)	385 g
B (largeur)	101.6 mm
C (épaisseur)	42.9 mm
D (diamètre broche ou fil)	19
Finition	zingué

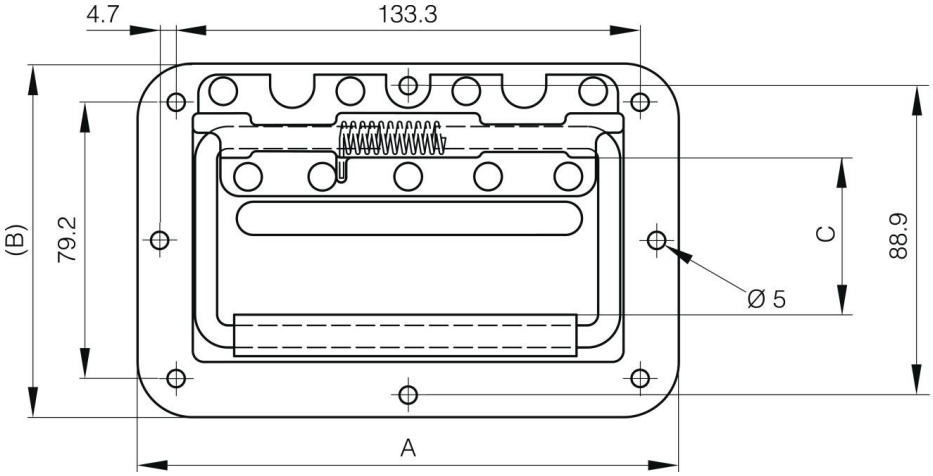
4.7
133.3
(B)
79.2
C
88.9
Ø 5
A

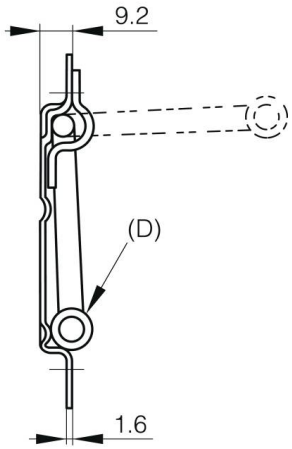
9.2
(D)
1.6