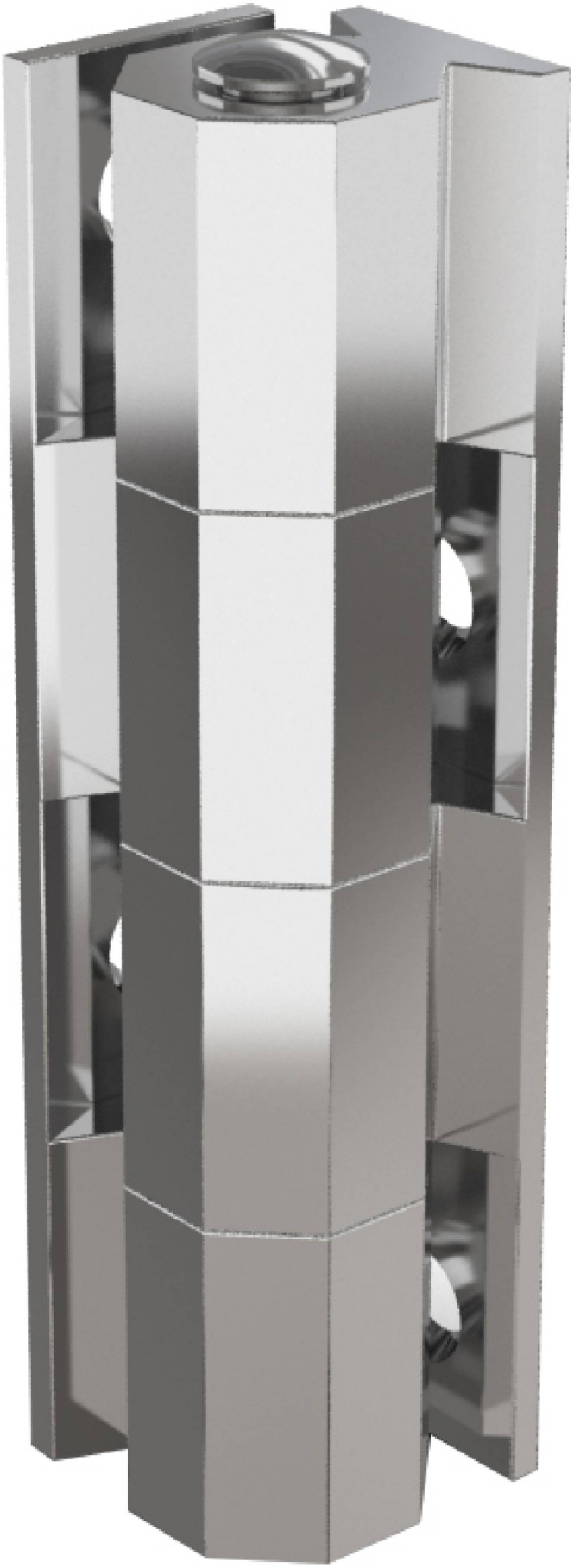

CHARNIÈRES LAITON 4 CHARNONS BROCHE AMOVIBLE

72-7-3332

Broche amovible.

A (longueur)	80 mm
Matière	laiton
Poids (g)	190 g
B (largeur)	12 mm
C (épaisseur)	16 mm
S (diamètre trou)	4.5 mm
E (Charnon ou épaisseur)	9.6 mm
D (diamètre broche ou fil)	7
F (entraxe)	40 mm
Finition	chromé
Matière broche	laiton chromé

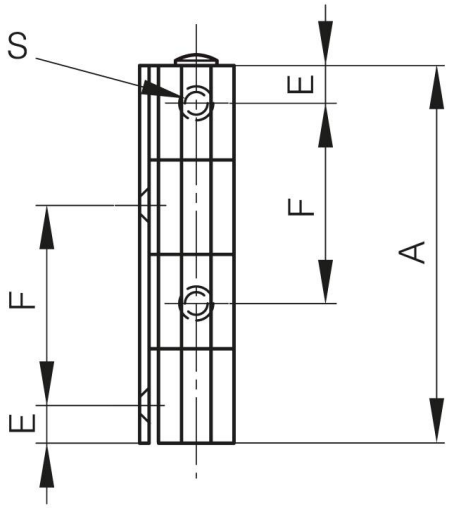
S
E
F
F
E
A

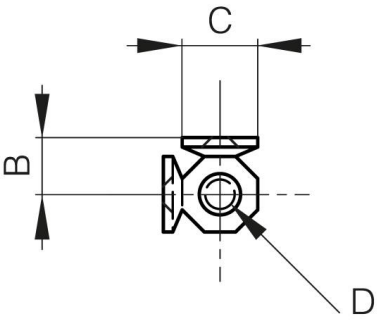
C
B
D