CHARNIÈRES À RESSORT 80 MM

71-1-3578

Couple du ressort ouvrant :
M(0°) : 0,17 N.m / M(90°) : 0,12 N.m / M(180°) : 0,065 N.m

A (longueur)	80 mm
Note	ressort ouvrant inox
Matière	inox 304
Poids (g)	25 g
B (largeur)	23.5 mm
C (épaisseur)	1 mm
S (diamètre trou)	4 mm
D (diamètre broche ou fil)	3
F (entraxe)	4.5 mm
G (pas des trous)	60 mm
Finition	brut

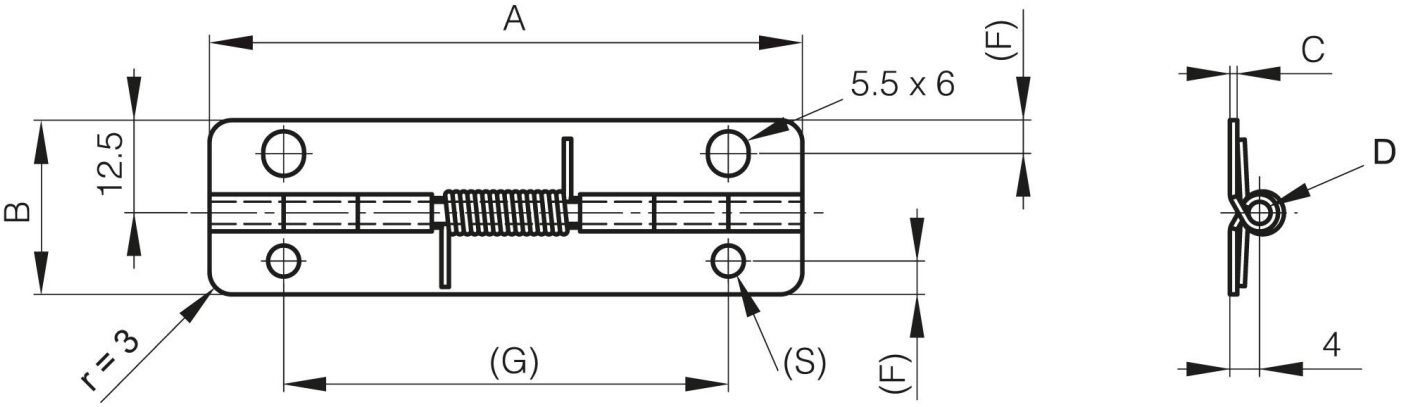
A
5.5 x 6
(F)
C
D
12.5
B
r = 3
(G)
(S)
(F)
4