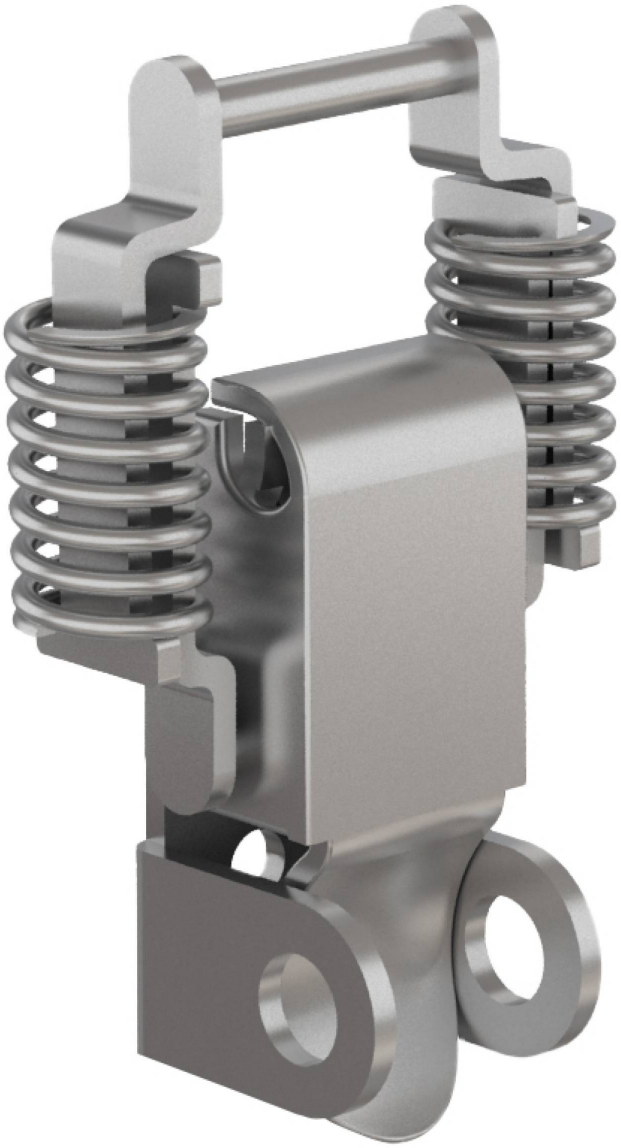

# GRENOUILLÈRES CADENASSABLES À RESSORT 52 MM

## 16-7-3759

Cote A = 52 mm sans tension. Course de 3 mm sous tension.
Ces grenouillères s'utilisent avec les gâches références 16-7-3739, 16-7-3741 et 16-7-3742.

| | |
|---|---|
| A (longueur) | 55.5 mm |
| Matière | acier |
| Poids (g) | 32 g |
| B (largeur) | 34.5 mm |
| C (épaisseur) | 12 mm |
| Finition | zingué |

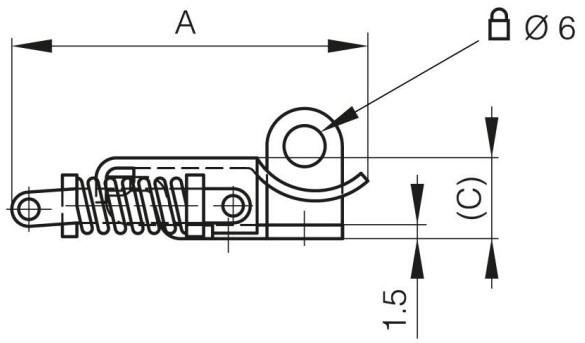
A
Ø 6
(C)
1.5

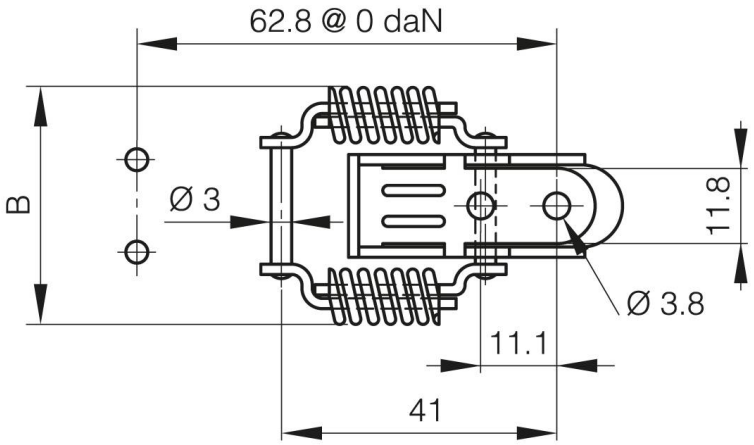
62.8 @ 0 daN
B
Ø 3
11.8
Ø 3.8
11.1
41