CORPS NOIR AVEC ECROU DE TERRE

81-7-1051

Peso (g)	44 g

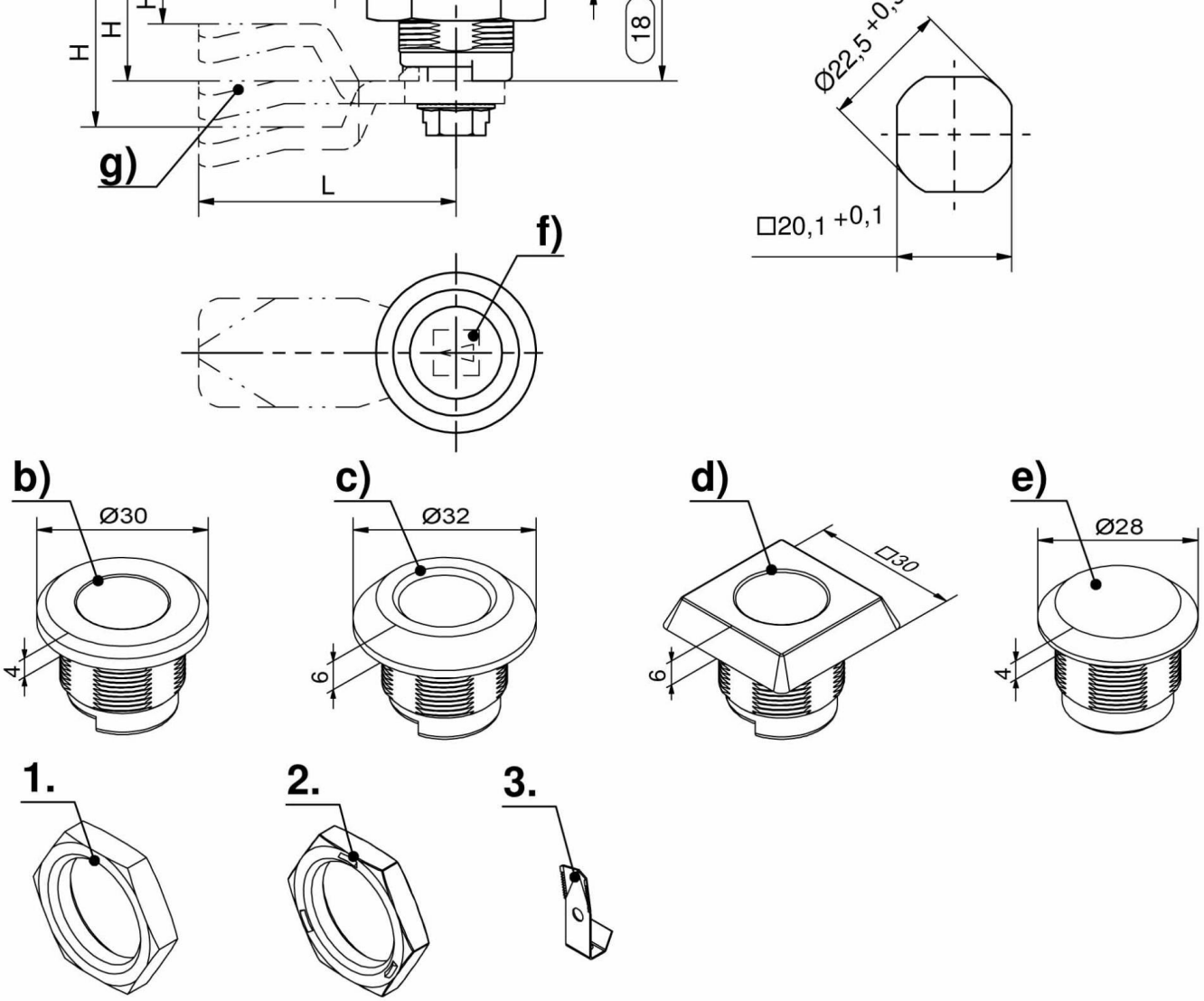
H
H
H
18
g)
L
Ø22,5 +0,3
□20,1 +0,1
f)
b)
Ø30
4
c)
Ø32
6
d)
□30
6
e)
Ø28
4
1.
2.
3.