BISAGRAS OCULTAS CON RESORTE - APERTURA DE 95°

71-1-3812

Bisagras ocultas con 2 posiciones:
- Posición de cierre: la puerta permanece abierta con un ángulo de 10°.
- Posición de apertura: la puerta se abre hasta 95°.

La puerta se cierra debido a la acción del resorte y la puerta permanece ligeramente abierta.
Aplicaciones para buzones de paquetes:
- La puerta se abre automáticamente después de ingresar el código.
- La puerta no queda en posición abierta.

A	51 mm
Material	acero
Peso (g)	200 g
B	75 mm
C	3 mm
D	6
Acabado	galvanizado

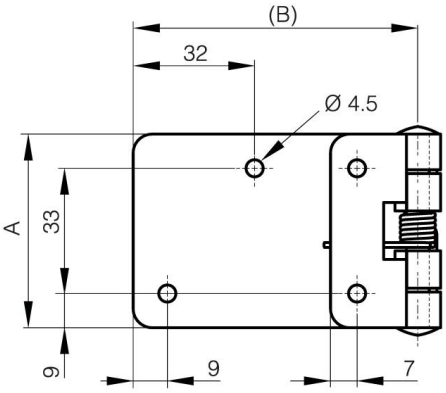
(B)
32
Ø 4.5
A
33
9
9
7

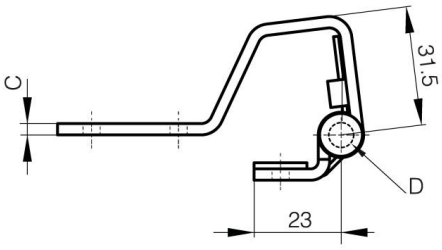
C
31.5
D
23

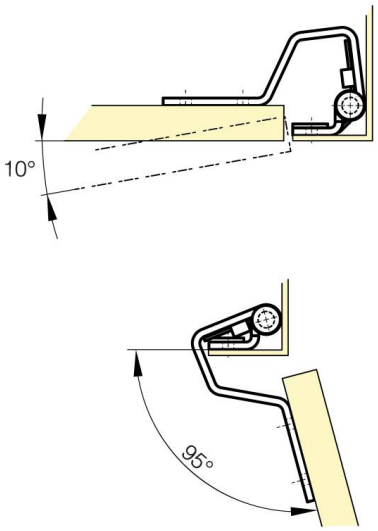
10°
95°