BISAGRA PARA PUERTA AISLADA

54-7-3545

Bisagra diseñada para usar en puertas aisladas en unidades HVAC.
Con la puerta en posición abierta, la función inteligente de liberación rápida permite retirar y colocar la puerta por completo, sin necesidad de ninguna herramienta.

Montaje universal derecho e izquierdo con ángulo de apertura de 180º.
Montaje en superficie sobre marco y puerta mediante remaches o tornillos.

Lateral puerta en PA6, lateral marco en zamak negro, pasador en acero inoxidable 303.

A	90 mm
Material	fundición inyectada de poliamida y zinc
Peso (g)	140 g
B	74.5 mm
C	32 mm
Acabado	negro

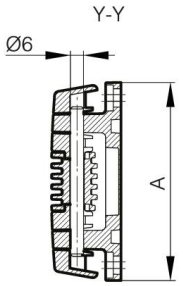
Y-Y
Ø6
A

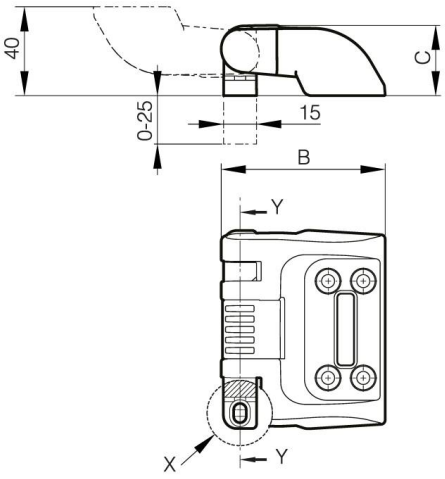
40
C
0-25
15
B
Y
X
Y

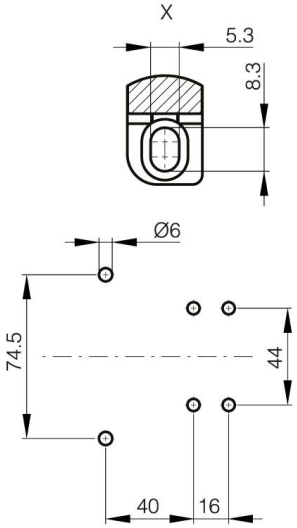
X
5.3
8.3
Ø6
74.5
44
40
16