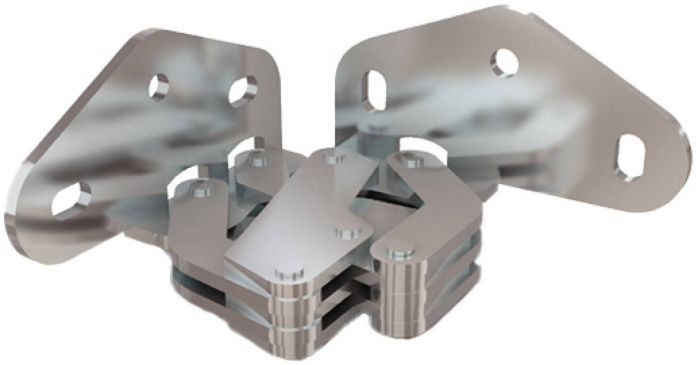

# BISAGRA OCULTA B - APERTURA 90°

## 70-1-3627

Características principales:
- Para puertas encajables o de superficie.
- Para aplicaciones horizontales principalmente.
- Apertura máxima de 90°.

Misma instalación que \"Bisagra oculta C - Apertura 90°\".
Espesor de puerta máx. 20 mm.
Espacio mínimo de 0,5 a 1,5 mm entre puerta y marco.

| | |
|---|---|
| A | 30.2 mm |
| Material | acero |
| Peso (g) | 83 g |
| B | 126.5 mm |
| Acabado | galvanizado |

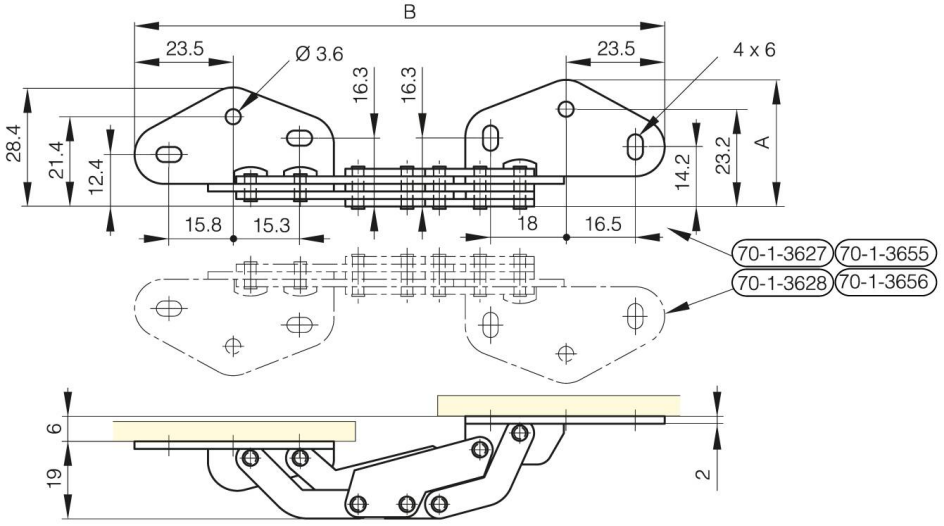
B
23.5
Ø 3.6
16.3
16.3
23.5
4 x 6
28.4
21.4
12.4
14.2
23.2
A
15.8
15.3
18
16.5
70-1-3627
70-1-3655
70-1-3628
70-1-3656
6
19
2

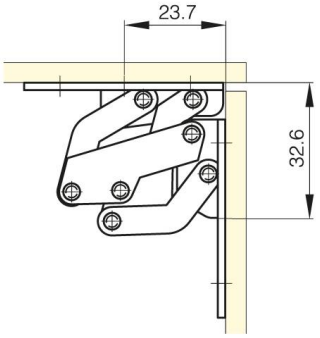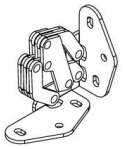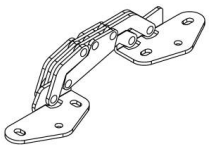
23.7
32.6