GEDÄMPFTES AUSHÄNGBARES SOFT-CLOSING SCHARNIER

12-7-4280

- Gedämpftes Soft-Closing Fitschband: Verhindert ein Zuschlagen des Deckels
- Paarweise erhältlich (Typ 1 und Typ 2).
- Fitschband Typ 1 hat einen grauen Schaft und die Dämpfung wirkt im Uhrzeigersinn.
- Fitschband Typ 2 hat einen weißen Schaft und die Dämpfung wirkt gegen den Uhrzeigersinn (siehe Zeichnung).
- Funktion gewährleistet bis 115°.
- Nicht über 115° verwenden! Andernfalls kann der interne Mechanismus zerstört werden.
- Bitte einen Türstopper verwenden um ein Überdrehen über den maximalen Winkel hinaus zu verhindern.
- Bitte nicht gegen die Tür drücken in Dämpfungsrichtung um die Bewegung zu beschleunigen. Das kann das Produkt beschädigen.
- Bei einem kleinen Öffnungswinkel tritt kein Dämpfungseffekt auf.
- Drehmoment (pro Paar):
• 3 bis 5 N.m für Artikel-Nr. 12-7-4280.
• 5 bis 7 N.m für Artikel-Nr. 12-7-4241.
- Drehmoment Berechnung: Drehmoment (N.m) = H (m) x 1/2 x W (kg) x 9.8 mit:
• H = Türhöhe in Meter.
• W = Türgewicht in Kilogramm.
- Temperaturbereich: 0 bis +40°C.
- Einbaubeispiele: Siehe Zeichnungen.

A (Länge)	75 mm
Ausführung	Paarweise erhältlich
Material	Polymer
Gewicht (g)	180 g
Drehmoment	3 - 5 N.m / Paar N.m
B	80 mm
C	26.5 mm
D (Durchmesser)	26
Dekor	dunkelgrau
Nouvelle référence	NEW

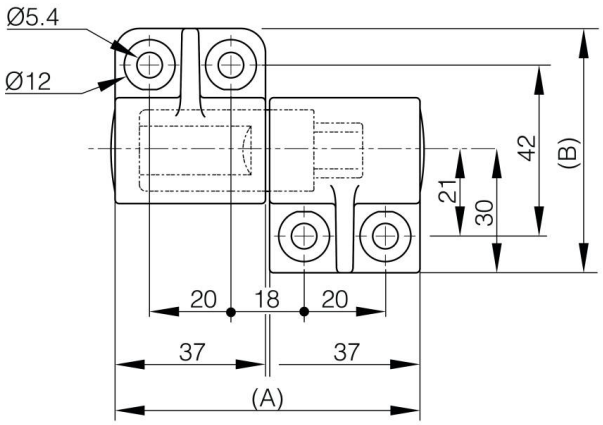
Ø5.4
Ø12
42
(B)
21
30
20
18
20
37
37
(A)

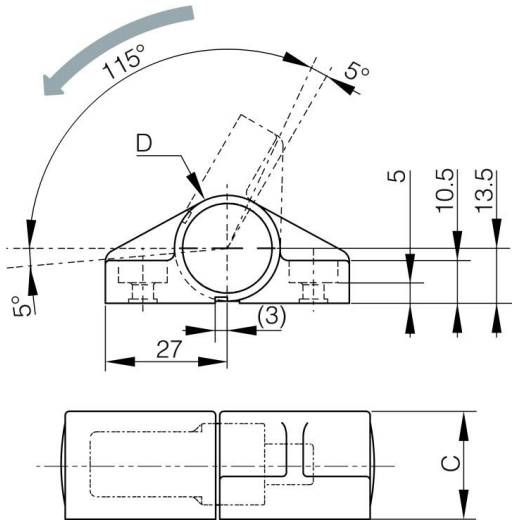
115°
5°
D
5
10.5
13.5
5°
(3)
27
C