DREHMOMENT-DREHGELENK MIT DURCHMESSER 34 MM - 7 N.M

70-7-3638

- Drehwinkel: 360 °
- Friktionsmoment: 7Nm
- Öffnung im Zentrum sorgt für einfaches Kabelmanagement.
- Für Innenanwendungen (industielle Bedienfelder und Monitore)

Hauptsächlich hergestellt aus Edelstahl, für eine vollständige Beschreibung der Materialien, bitte kontaktieren Sie uns.

A (Länge)	87 mm
Material	Edelstahl 1.4016
Gewicht (g)	282 g
Drehmoment	7 N.m N.m
B	20.5 mm
Dekor	poliert

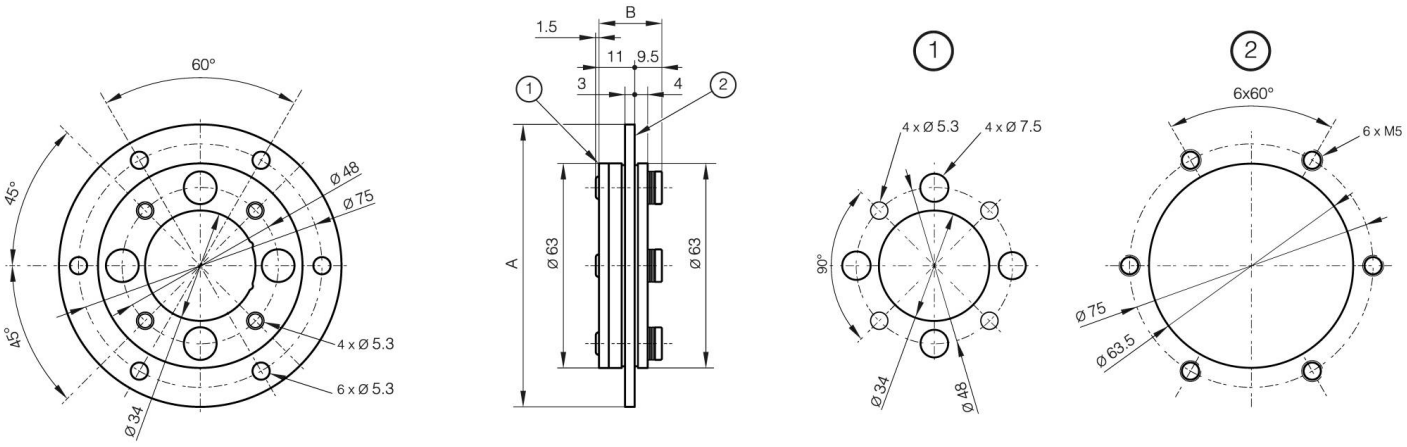
60°
45°
45°
Ø 48
Ø 75
4 x Ø 5.3
6 x Ø 5.3
Ø 34
B
1.5
11
9.5
3
4
1
2
A
Ø 63
Ø 63
1
4 x Ø 5.3
4 x Ø 7.5
90°
Ø 34
Ø 48
2
6x60°
6 x M5
Ø 75
Ø 63.5