GEDÄMPFTES SOFT-CLOSING SCHARNIER AUS EDELSTAHL

75-1-0003

- Gedämpftes Soft-Closing Scharnier: Verhindert ein Zuschlagen des Deckels
- Dämpfungsrichtung siehe Pfeil in der Zeichnung.
- Funktion gewährleistet bis 115°.
- Bitte nicht gegen die Tür drücken in Dämpfungsrichtung um die Bewegung zu beschleunigen. Das kann das Produkt beschädigen.
- Bei einem kleinen Öffnungswinkel tritt kein Dämpfungseffekt auf.

- Drehmoment (pro Scharnier): 2.2 bis 3.0 N.m.
- Drehmoment Berechnung: Drehmoment (N.m) = L (m) x 1/2 x W (kg) x 9.8 mit:
L = Türhöhe in Meter
W = Türgewicht in Kilogramm
- Temperaturbereich: 0 bis + 40°C.

Für weitere Informationen bitte kontaktieren Sie uns.
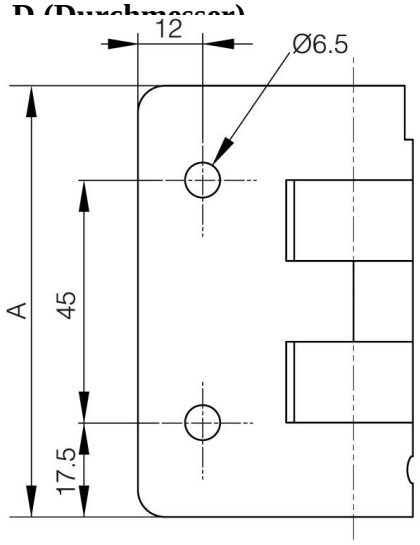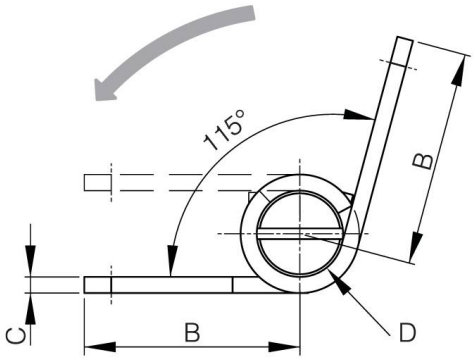
A (Länge)	80 mm
Ausführung	Dämpfungsrichtung wenn das Scharnier geschlossen wird.
Material	Edelstahl 1.4301
Gewicht (g)	300 g
Drehmoment	2.2 - 3.0 N.m N.m
B	40 mm
C	3 mm
D (Durchmesser)	16