ALUMINIUMPROFIL-FEDERSCHARNIERE 3,80 N.M - DURCHMESSER 18

72-1-4259

Öffnungsfederdrehmoment:
M(0°): 3,80 N.m / M(90°): 3,10 N.m / M(180°): 2,40 N.m
Schließfederdrehmoment:

M(0°): 2,20 N.m / M(90°): 2,90 N.m / M(180°): 3,50 N.m

Dieses Scharnierprofil existiert auch ohne Funktion (Art.-Nr.: 72-1-4241 farblos oder 72-1-4242 schwarz).

A (Länge)	100 mm
Ausführung	Feder schließend
Material	Alu 6082 T5
Gewicht (g)	191 g
B	82.5 mm
C	5.5 mm
D (Durchmesser)	18
Dekor	eloxiert schwarz

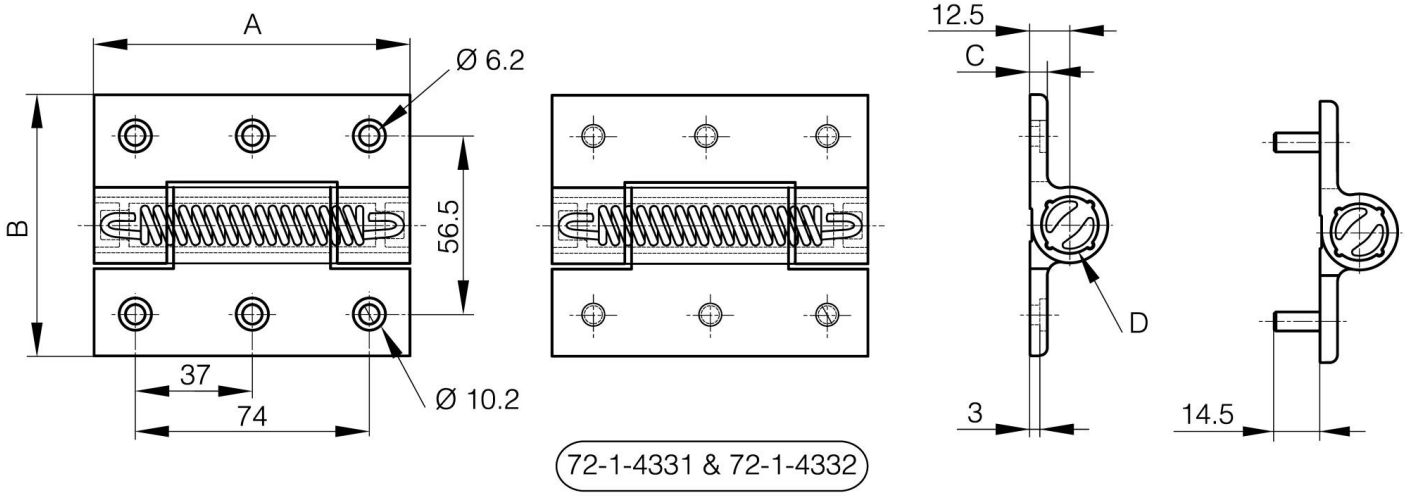
A
Ø 6.2
B
56.5
37
74
Ø 10.2
12.5
C
D
3
14.5
72-1-4331 & 72-1-4332