2-ACHSIGES DREHMOMENTSCHARNIER - GROSS 50 X 76 MM

70-7-3621

- 2 Rotationsachsen: um jeden Winkel dreh-und. Schwenkbar.
- Drehmoment stabil in beiden Richtungen.
- Drehmoment Schwenken: 7 N.m.
- Drehmoment Drehen: 3 N.m.
- Geeignet für Bildschirmbewegung.
- Rotation um die X-Achse ist nicht begrenzt, kann jedoch auf 120° begrenzt werden durch zusätzlichen Stift.

- Rotation um die Z-Achse ist nicht begrenzt, kann jedoch von 30° bis 90° begrenzt werden durch zusätzlichen Stift (verschiedene Löcher in der Montageplatte).
- Elektrokabel können durch die Bohrung in der Montageplatte geführt werden.

Hauptsächlich hergestellt aus Edelstahl, für eine vollständige Beschreibung der Materialien, bitte kontaktieren Sie uns.
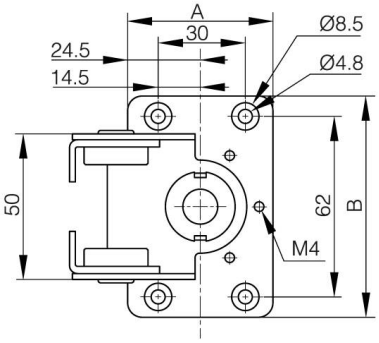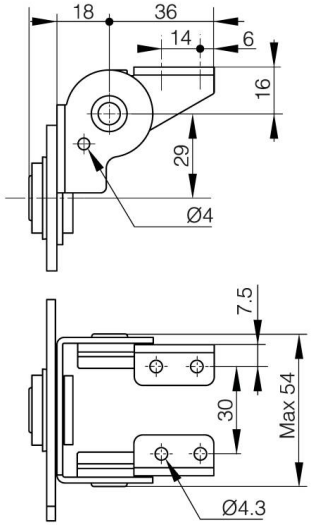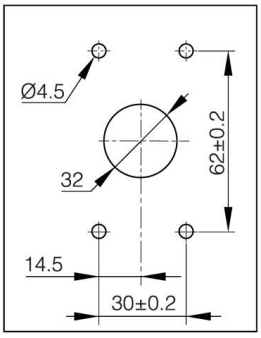
A (Länge)	50 mm
Material	Edelstahl 1.4016
Gewicht (g)	232 g
Drehmoment	7 N.m (Achse X) / 3 N.m (Achse Z) N.m
B	76 mm