GEROLLTE STANGENSCHARNIERE BREITE 30 MM

40-1-3330

Alle hier aufgeführten Scharniere können auf Anfrage in anderen Längen und mit anderen Stiftmaterialien geliefert werden. Diese Scharniere öffnen mindestens um 270°.
Ausführung gebohrt auf Anfrage.

A (Länge)	2040 mm
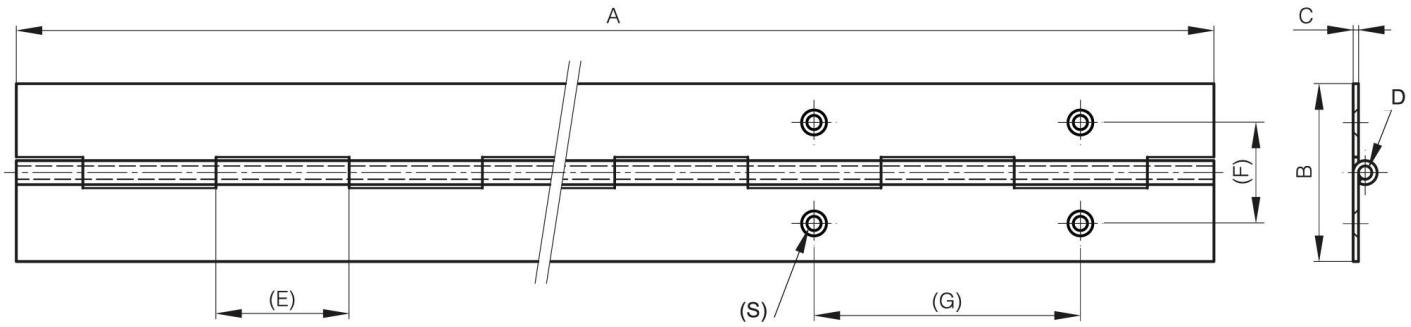
Ausführung	ungebohrt
Material	Stahl
Gewicht (g)	510 g
B	30 mm
C	0.8 mm
E	15 mm
D (Durchmesser)	2
Deker	unbehandelt