CORPS PA. AVEC ECROU ACIER

81-7-1003

Poids (g)	16 g

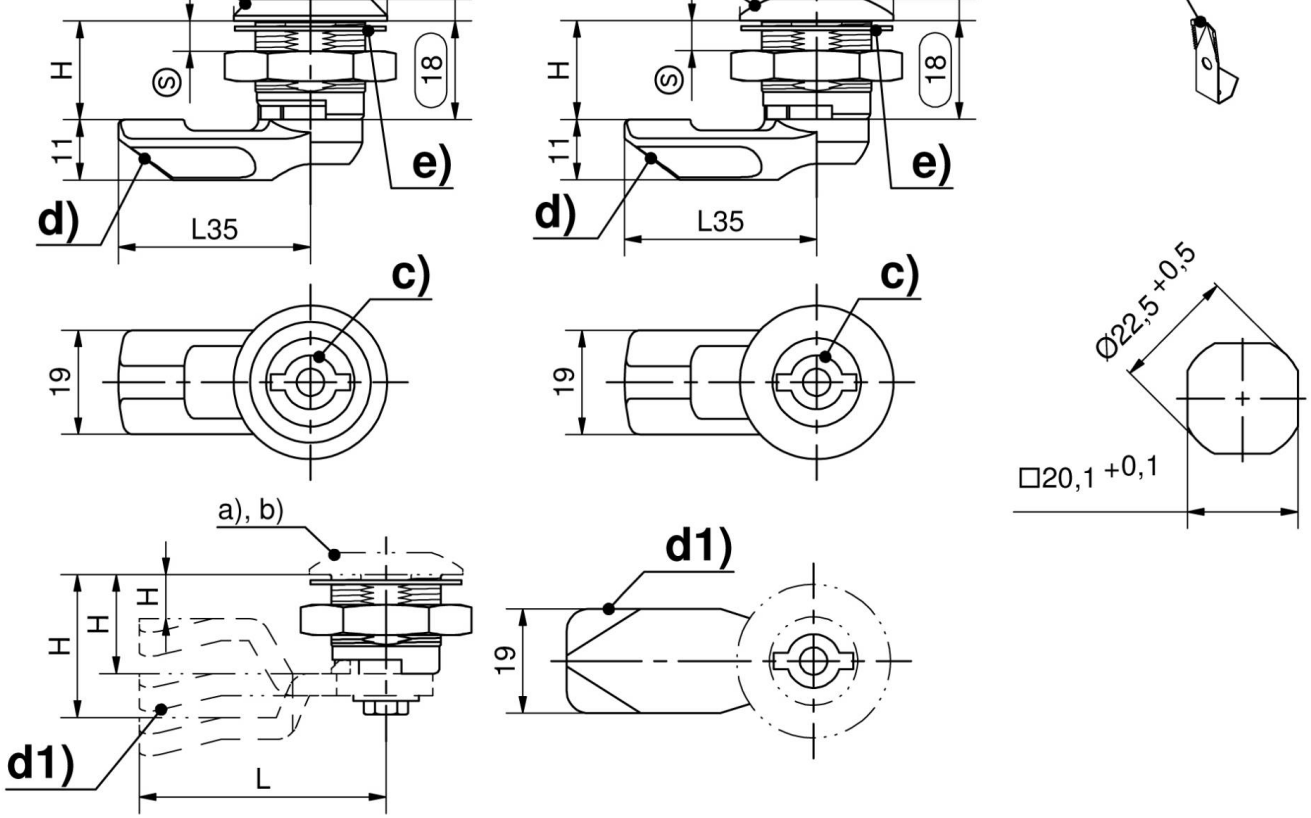
H
S
18
11
e)
d)
L35
c)
19
Ø22,5 +0,5
□20,1 +0,1
a), b)
d1)
L