CORPS DE 60 NOIR AVEC ECROU DE TERRE

81-7-1030

Poids (g)	75 g

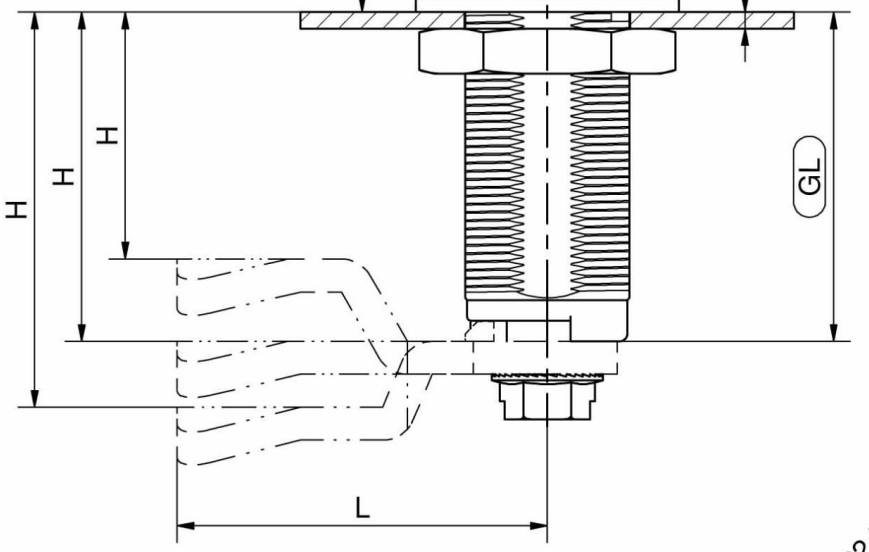
H
H
H
GL
L

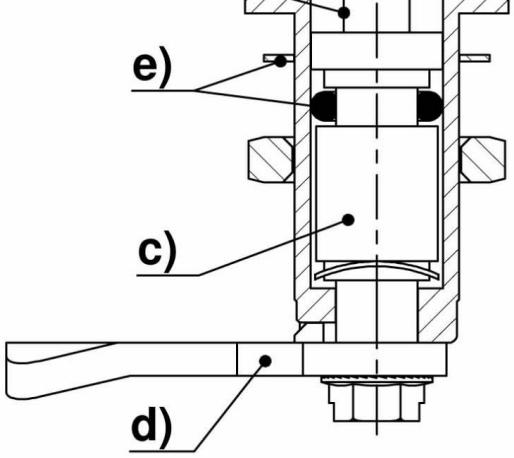
e)
c)
d)

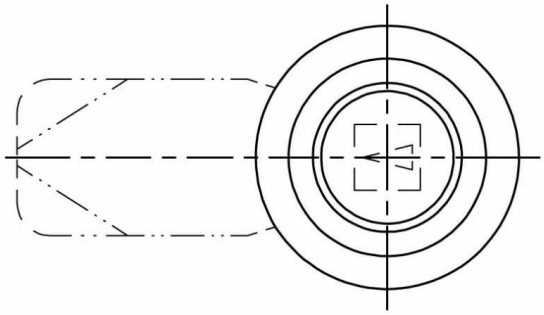

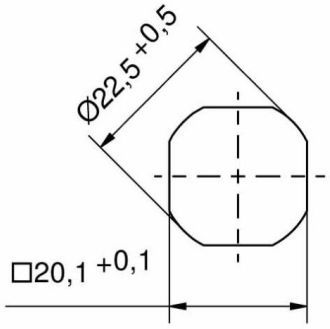
Ø22,5 +0,5
□20,1 +0,1

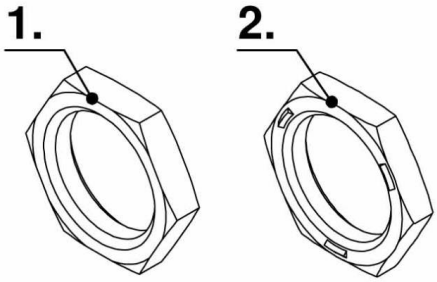
1.
2.