CORPS DE 36 NOIR AVEC ECROU

81-7-1017

Poids (g)	58 g

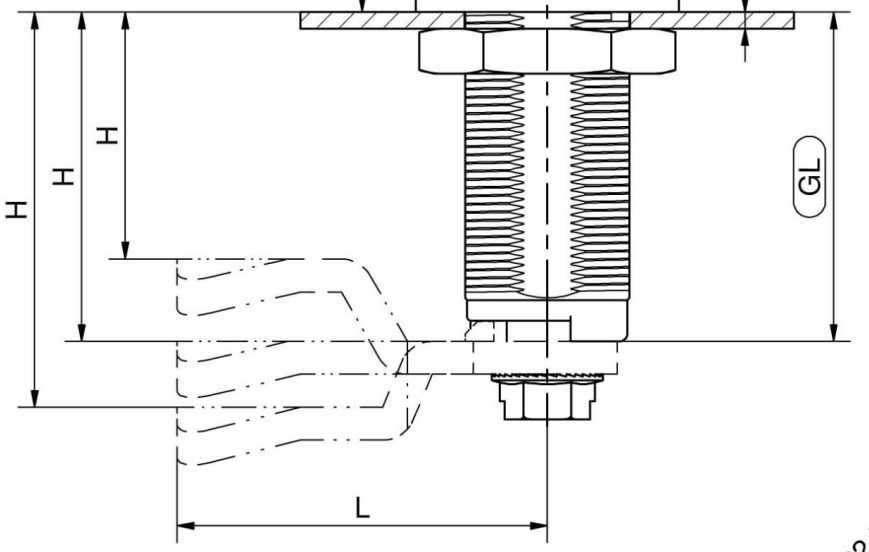
H
H
H
GL
L

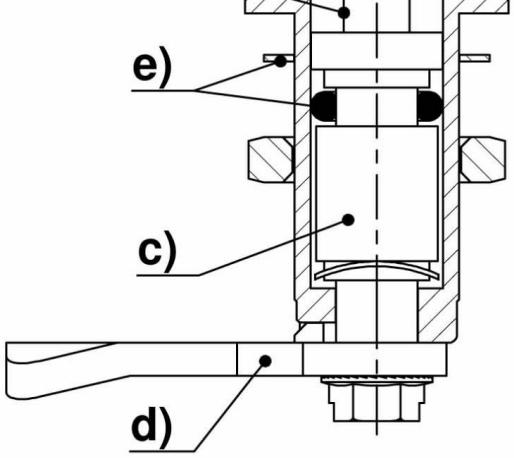
e)
c)
d)

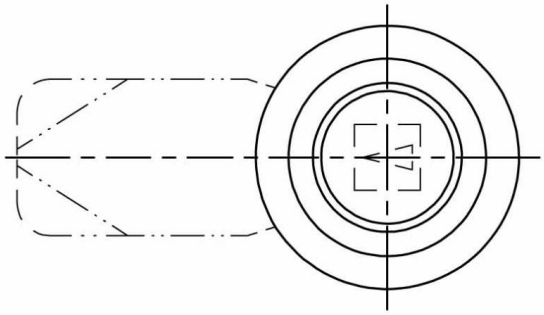

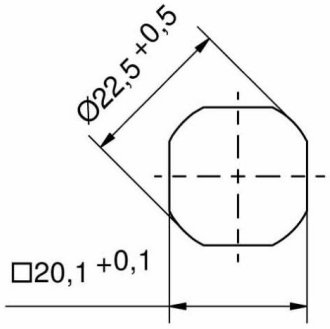
Ø22,5 +0,5
□20,1 +0,1

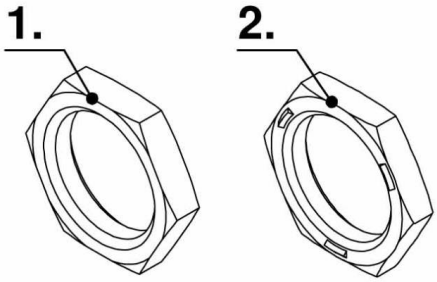
1.
2.