# CORPS DE 30 NOIR AVEC ECROU DE

**81-7-1014**

| | |
|---|---|
| **Poids (g)** | 53 g |

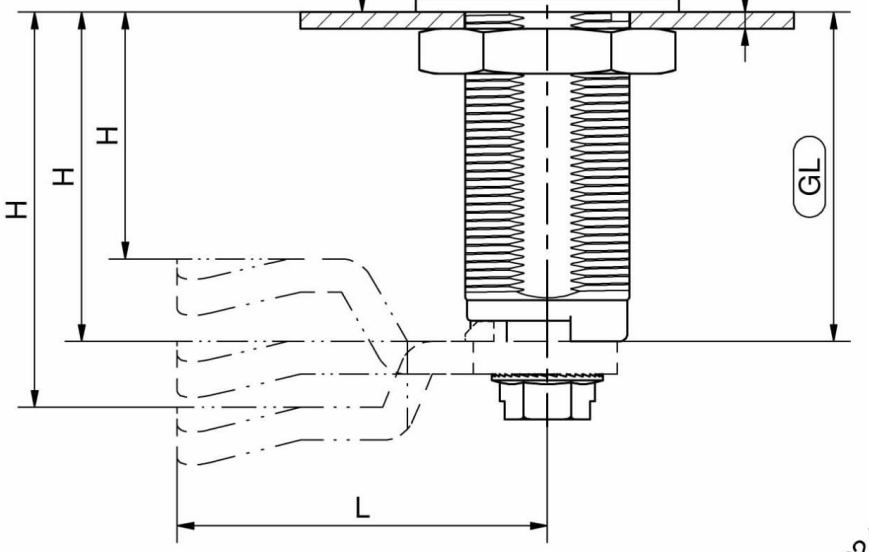
H
H
H
GL
L

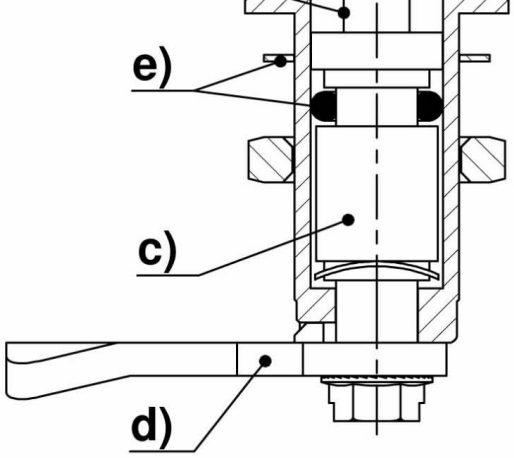
e)
c)
d)

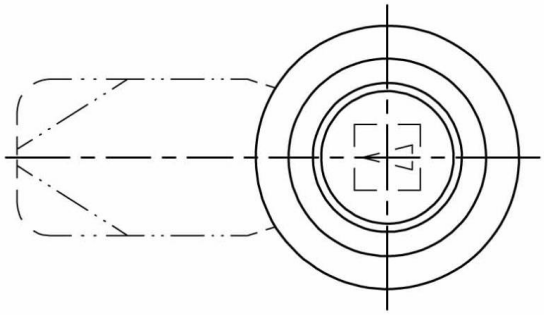

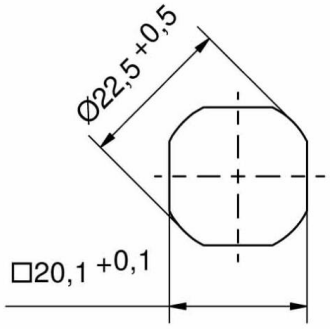
Ø22,5 +0,5
□20,1 +0,1

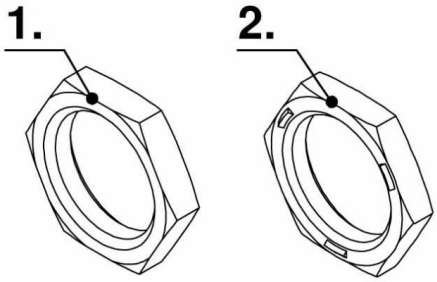
1.
2.