STABILISATEUR

81-7-9010

Poids (g)	57 g

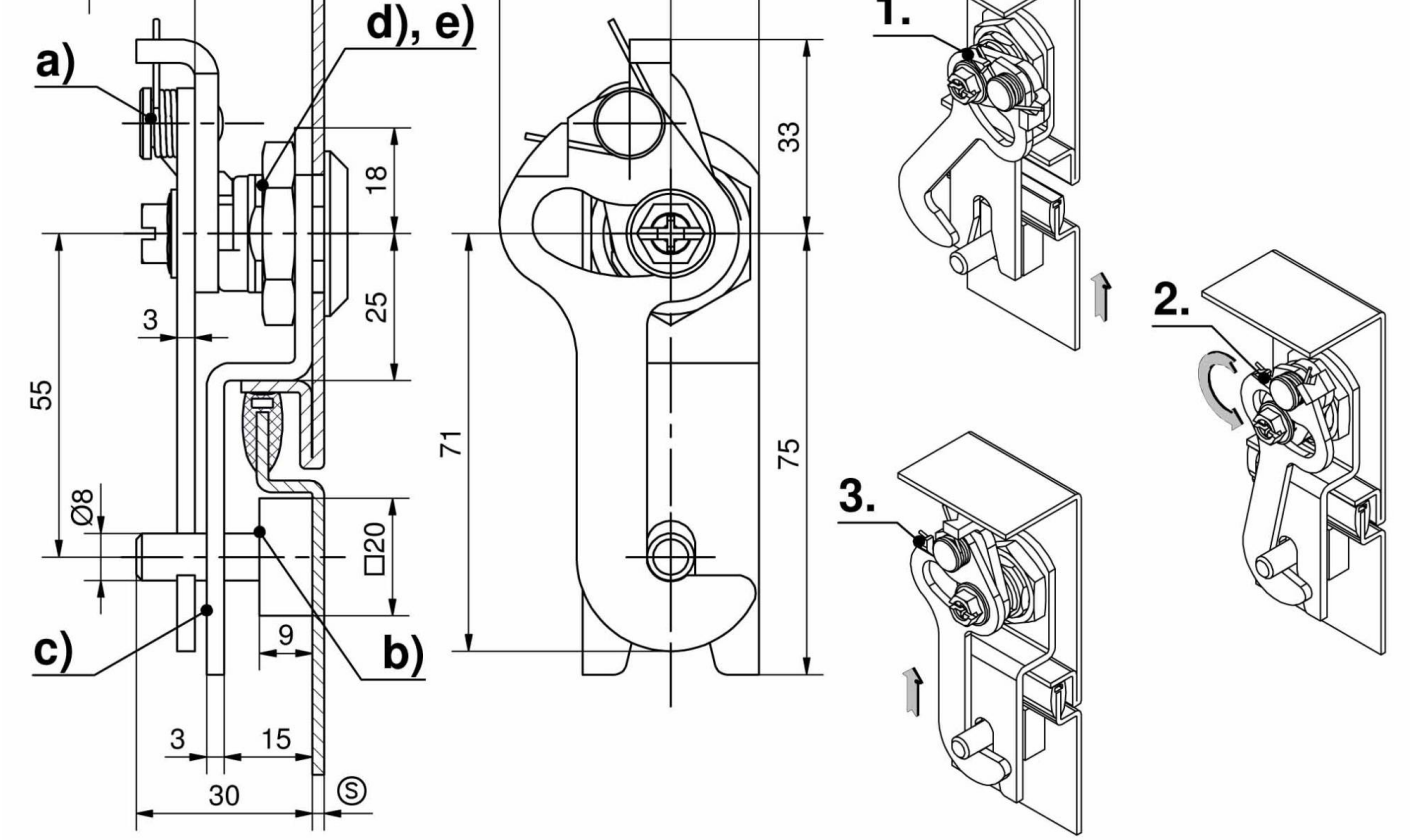
a)
d), e)
18
25
3
55
Ø8
□20
9
c)
b)
3
15
30
Ⓢ
33
71
75
1.
2.
3.