POIGNEE TOURNANTE AVEC CACHE

82-7-1024

Poids (g)	236 g

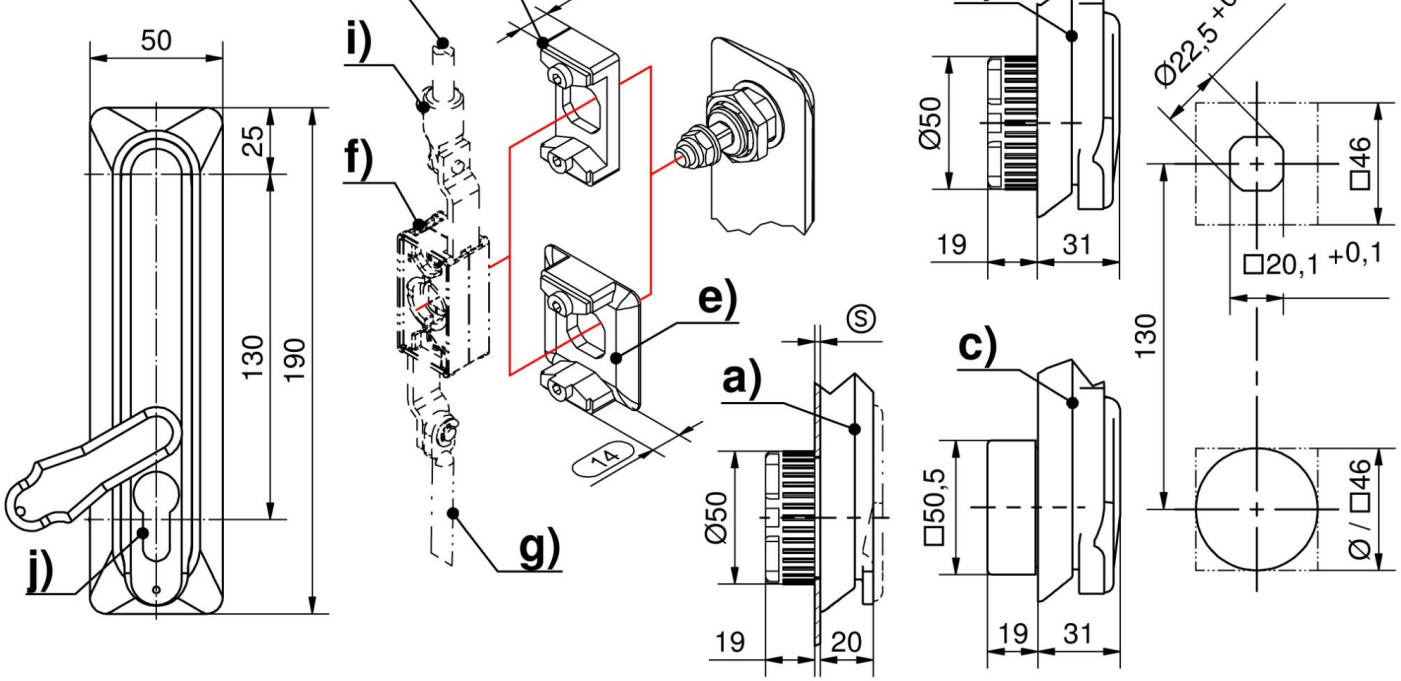
50
25
130
190
j)
i)
f)
g)
e)
14
a)
Ø50
19
20
S
c)
□50,5
19
31
Ø50
19
31
Ø22,5 +0,1
□46
□20,1 +0,1
130
Ø / □46