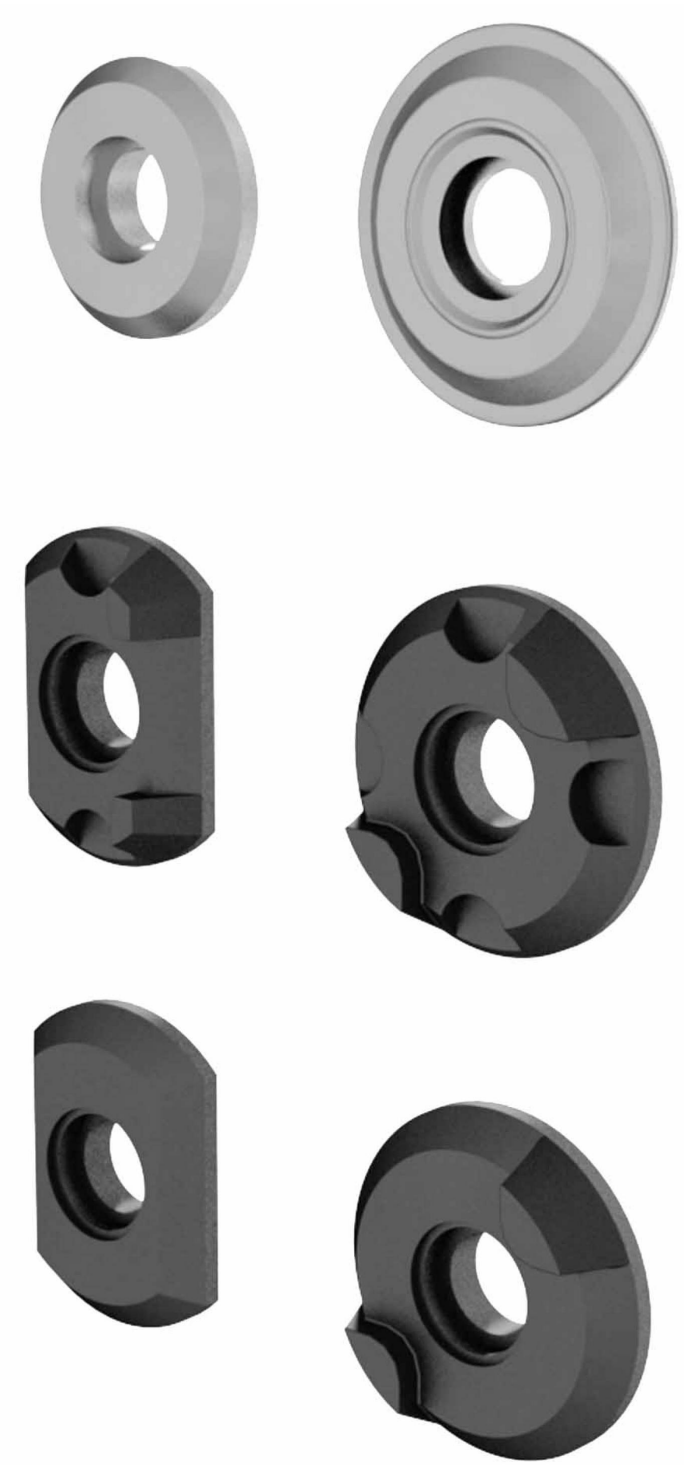

ROSACE AVEC BUTEE A 90°

87-7-3536

Poids (g)	35 g

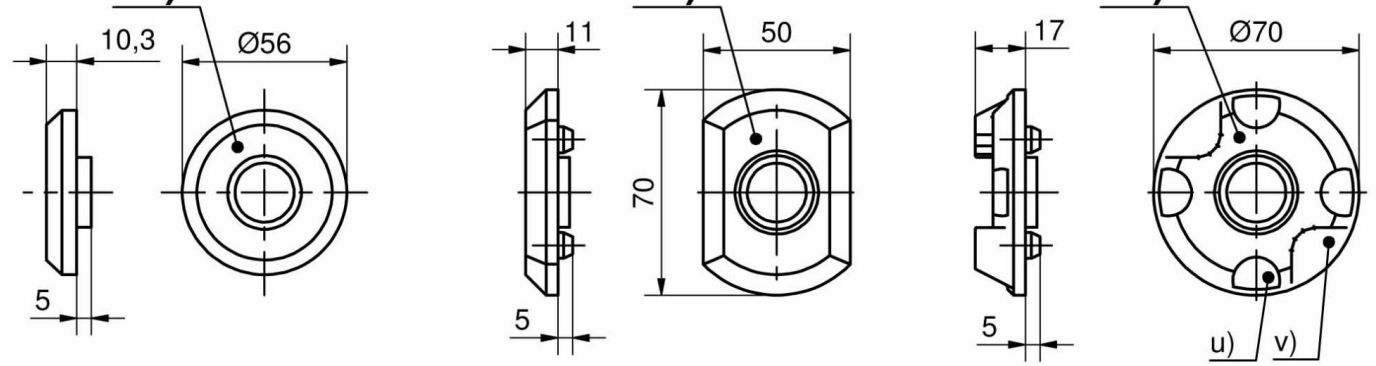
10,3
Ø56
5
11
5
50
70
17
5
Ø70
u)
v)

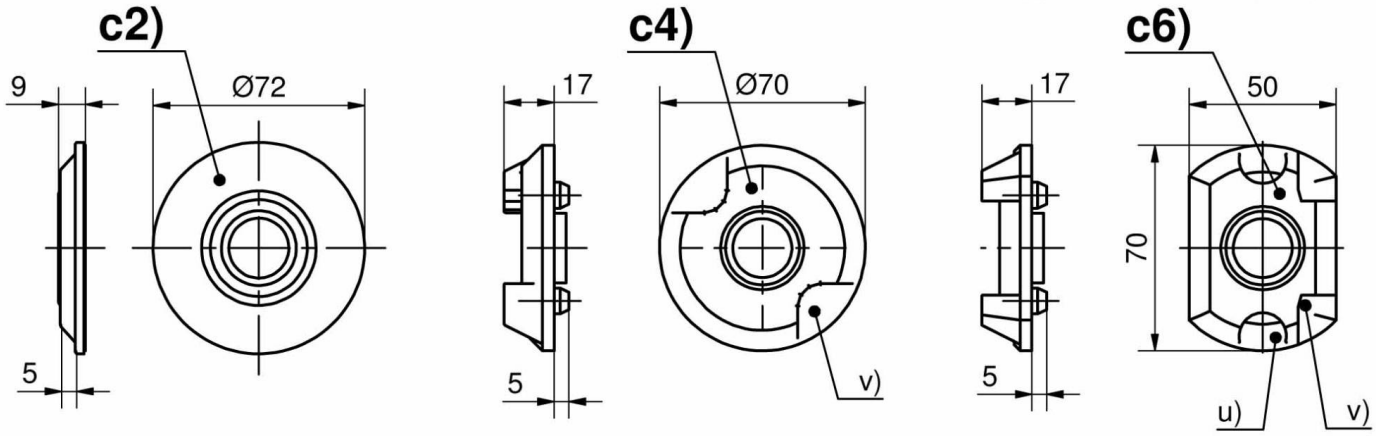
c2)
9
Ø72
5
c4)
17
Ø70
5
v)
c6)
17
50
70
5
u)
v)

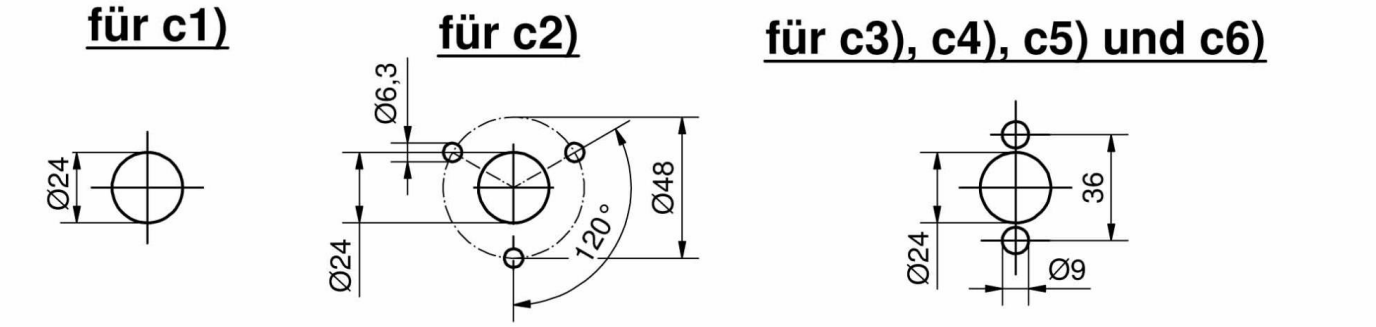
für c1)
Ø24
für c2)
Ø6,3
Ø24
120°
Ø48
für c3), c4), c5) und c6)
36
Ø24
Ø9