CORPS NOIR AVEC ECROU DE TERRE

81-7-1104

Poids (g)	12 g

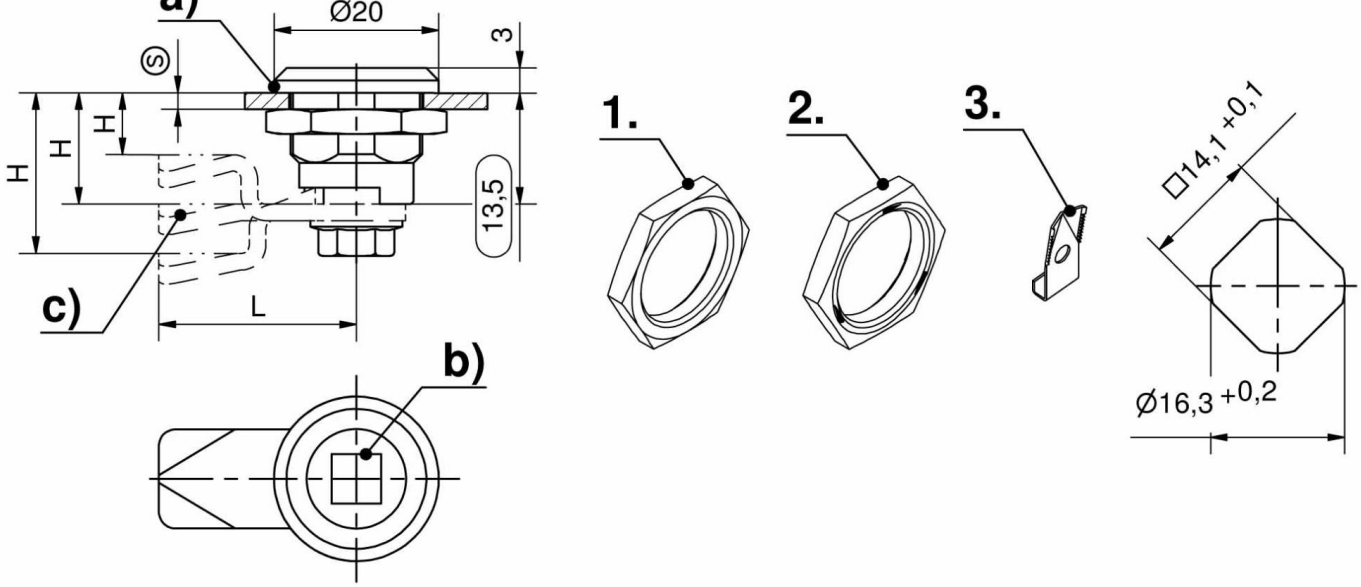
a)
Ø20
3
S
H
H
H
13,5
c)
L
b)
1.
2.
3.
□14,1 +0,1
Ø16,3 +0,2