COMPAS AVEC CRAN DE SURETE D

87-7-1021

Poids (g)	128 g

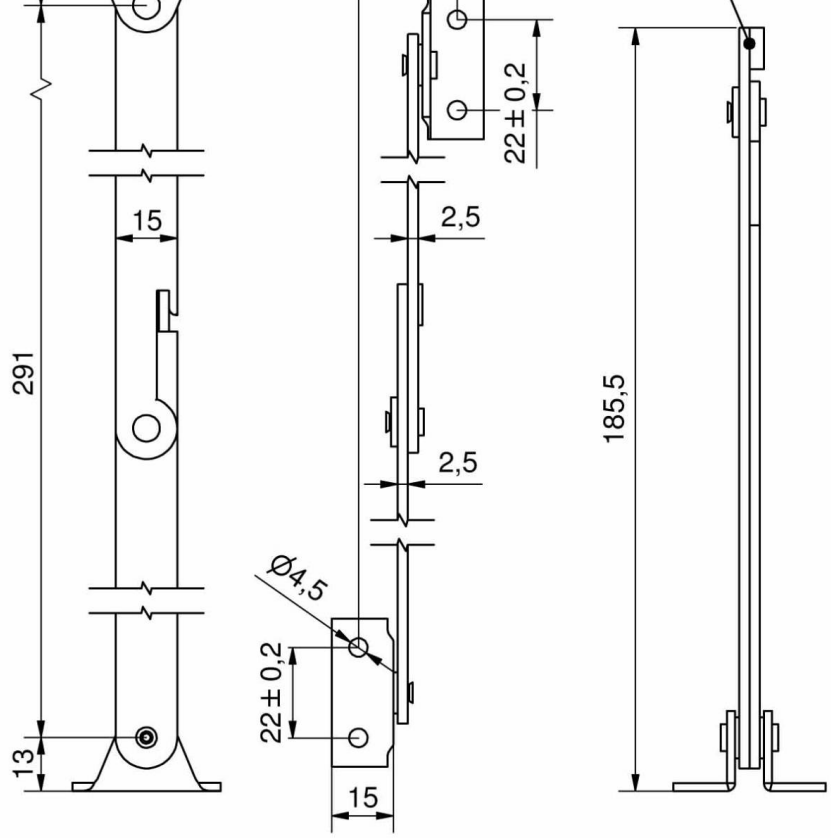
291
13
15
22 ± 0,2
Ø4,5
2,5
2,5
22 ± 0,2
15
185,5

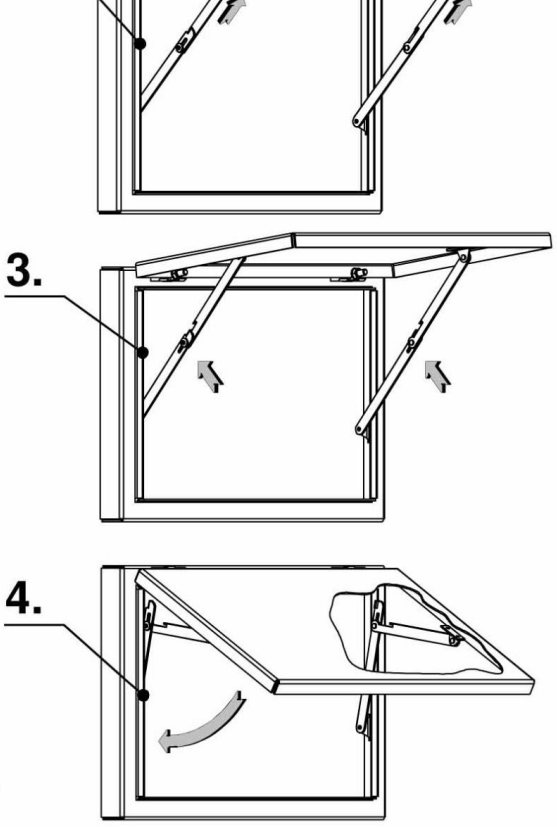
3.
4.