CLE POUR TRIANGLE DE 7 FORME

81-7-4104

Poids (g)	48 g

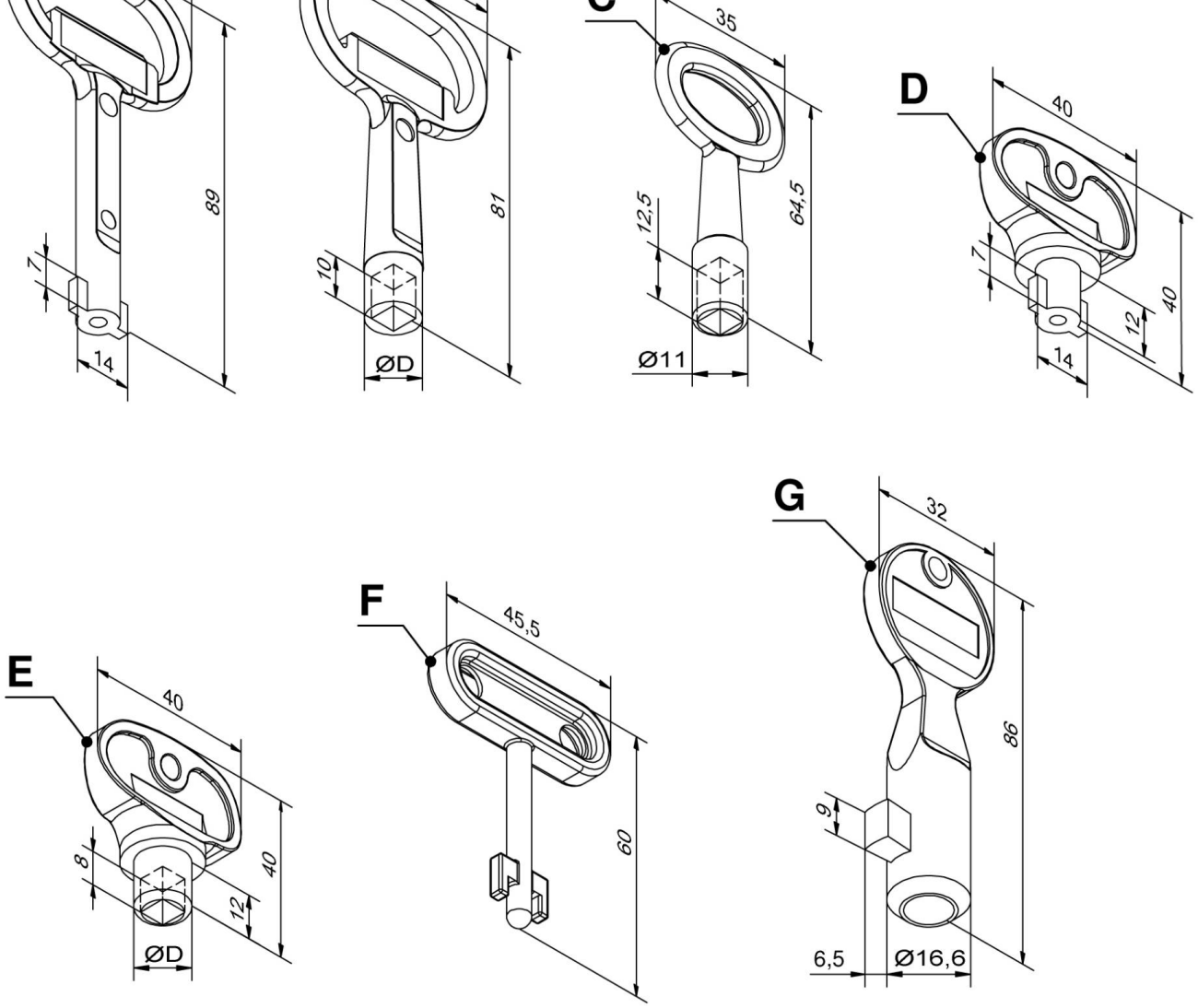
C
35
64,5
12,5
Ø11
D
40
40
12
7
14
89
7
14
81
10
ØD
E
40
40
12
8
ØD
F
45,5
60
G
32
86
9
6,5
Ø16,6