CORPS ET DOUILLE G AFFLEURANT

81-7-1088

Poids (g)	60 g

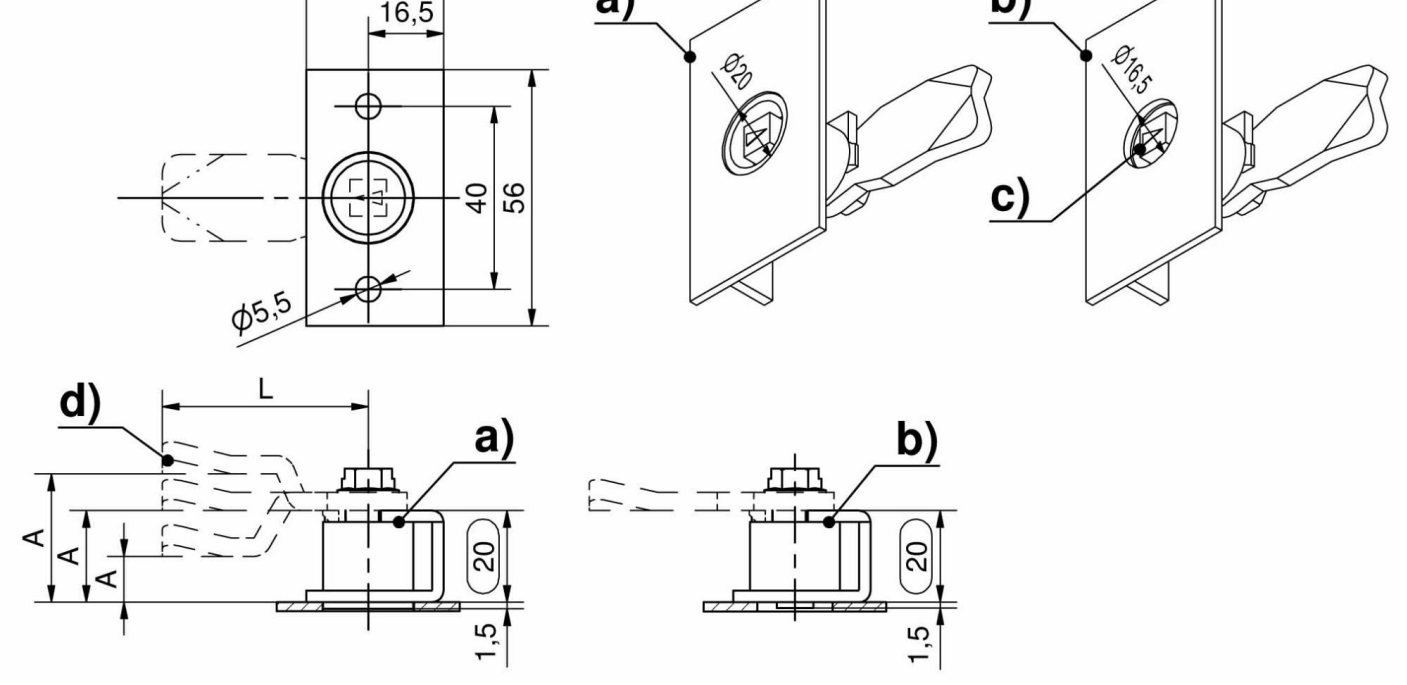
16,5
40
56
Ø5,5
a)
Ø20
b)
Ø16,5
c)
d)
L
a)
A
A
A
20
1,5
b)
20
1,5