# CORPS CHROME FERROV AVEC ECROU

## 81-7-1065

| | |
|---|---|
| **Poids (g)** | 31 g |

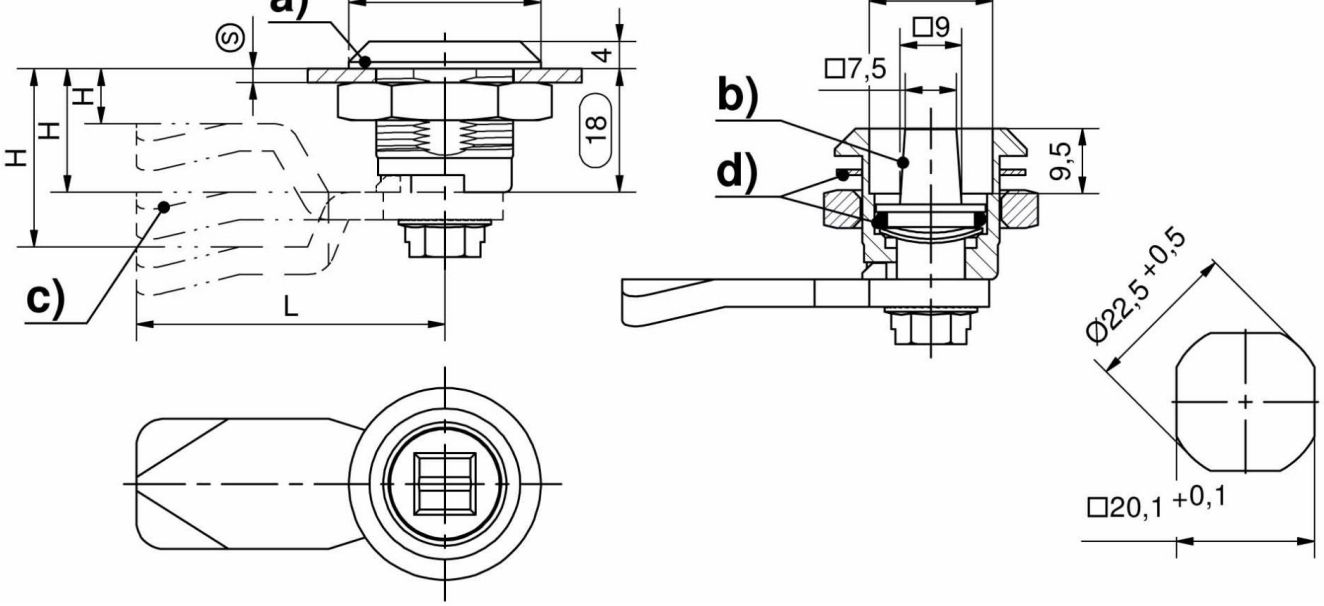
a)
S
4
H
H
H
18
c)
L
□9
□7,5
b)
d)
9,5
Ø22,5 +0,5
□20,1 +0,1