PIVOT VERROUILLABLE MULTI-POSITIONS AVEC LEVIER A

15-7-3566

Le levier permet d'ajuster facilement la position de l'angle de l'ouvrant.
Le verrou permet de maintenir la charnière en position de 0° à 180° par incréments de 10°.
L'ouvrant est temporairement déverrouillé pendant que le levier est poussé.
L'ouvrant reste déverrouillé lorsque le levier est levé.
Peut être utilisé avec un pivot multi-positions sans levier ref : 15-7-3568 ou 15-7-3569
Levier, axe et cache en plastique.

Vis recommandée M5
Couple de déverrouillage 45 N.m
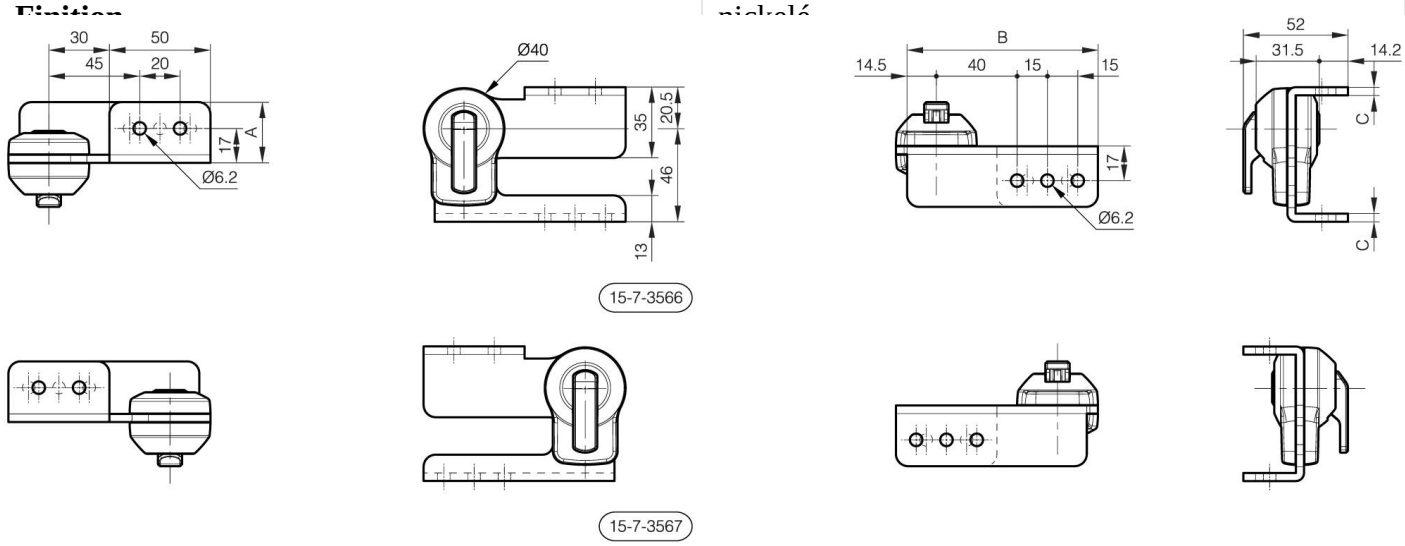
A (longueur)	94.5 mm
Note	Type 1
Matière	acier
Poids (g)	351 g
B (largeur)	30 mm
C (épaisseur)	4 mm
Finition	nickelé