CHARNIÈRES À RESSORT PROFIL ALUMINIUM 0,70 N.M - DIAMÈTRE 8

72-1-4315

Couple du ressort ouvrant :
M(0°) : 0,7 N.m / M(90°) : 0,5 N.m / M(180°) : 0,3 N.m

A	90 mm
Note	ressort ouvrant
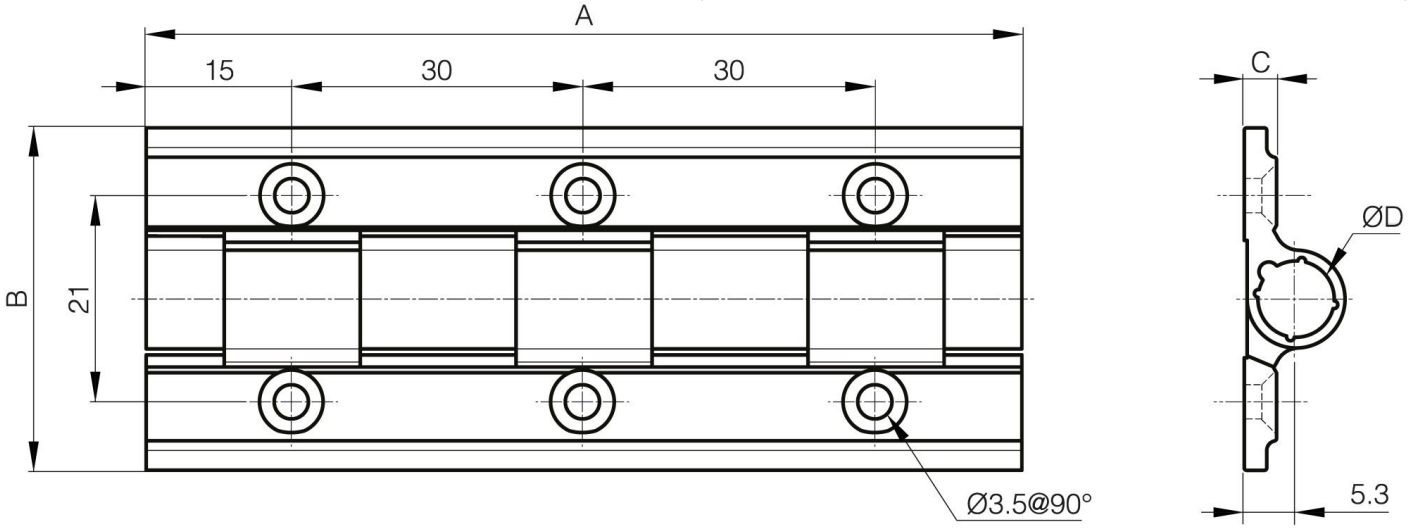
Matière	alu 6060 T5
Poids (g)	40 g
B	35 mm
C	3.3 mm
D (diamètre broche ou fil)	8
Finition	anodisé noir
Nouvelle référence	NEW